DOMUSA TEKNIK

HYDRINOX

CHAUFFE-EAU ÉLECTRIQUE

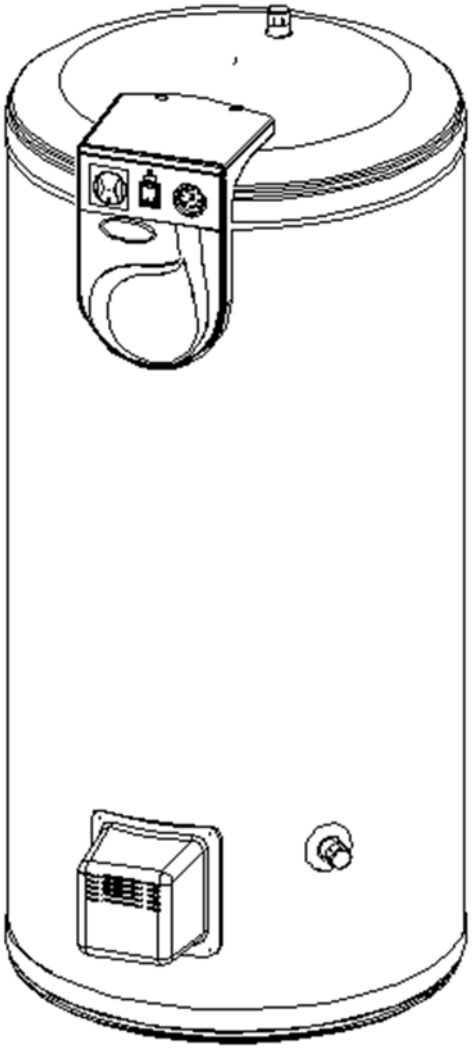

Applus ISO 14001 MA-3661/17 Systems Certification

Applus ISO 9001 EC-8890/17 Systems Certification

FR | INSTRUCTIONS D'INTALLATION ET DE FONCTIONNEMENT

Nous vous remercions d'avoir choisi un produit **DOMUSA TEKNIK**. Au sein de la famille de produits DOMUSA TEKNIK, vous avez retenu le modèle Hydrinox, un chauffe-eau électrique à accumulation en acier inoxydable pour la production d'Eau Chaude Sanitaire.

Ce document, qui contient les instructions d'installation, d'utilisation et d'entretien du produit, fait partie intégrante de celui-ci et en représente un élément essentiel qui doit être remis à l'usager. Lisez attentivement les avertissements et les recommandations contenus dans cette notice car ils donnent d'importantes informations sur la sécurité de l'installation, son usage et sa maintenance.

L'installation de ce chauffe-eau doit être exclusivement confiée à des professionnels qualifiés et respectueux des règlements en vigueur ainsi des consignes du fabricant.

Une installation incorrecte de ces systèmes peut provoquer des lésions et des dommages aux personnes, aux animaux et aux biens dont le fabricant ne saurait être tenu responsable.

TABLE DES MATIÈRES

1 ADVERTISSEMENTS D'ORDRE GÉNÉRAL 4
1.1 PRÉCAUTION CONTRE LE GEL 4
2 ÉNUMÉRATION DES COMPOSANTS 5
3 ÉLÉMENTS DE COMMANDE 6
4 CARACTÉRISTIQUES TECHNIQUES 7
5 INSTRUCTIONS D'INSTALLATION 8
5.1 MISE EN PLACE ET FIXATION 8
5.2 INSTALLATION RESEAU D'EAU 10
5.3 BRANCHEMENT ELECTRIQUE 12
5.4 MISE EN SERVICES ET INSTRUCTIONS DE FONCTIONNEMENT 12
5.5 MISE EN SERVICE ET INSTRUCTIONS DE FONCTIONNEMENT 15
5.6 VIDANGE DU CHAUFFE-EAU 15
5.7 BLOCAGE DE SECURITE EN CAS DE SURCHAUFFE 15
5.8 ÉQUIPEMENT/OPTIONS 15
6 REMISE DE L'INSTALLATION 15
7 MAINTENANCE 16
7.1 CONNEXION ELECTRIQUE 16
7.2 NETTOYAGE 16
7.3 VERIFICATION DE LA VALVE DE SECURITE 16
7.4 MAINTENANCE ET REPARATION 16
7.5 REMPLACEMENT DE LA RESISTANCE 16
8 LISTE DE PIÈCES DE RECHANGE 17
8.1 ACCUMULATEUR 17
8.2 FAÇADE ELECTRIQUE 18
9 CROQUIS ET DIMENSIONS 19
10 ANNEXE 20
10.1 PRODUCTION D'EAU CHAUDE SANITAIRE A USAGE NON DOMESTIQUE. 20

1 ADVERTISSEMENTS D'ORDRE GÉNÉRAL

- Lire attentivement cette notice avant d'installer et d'utiliser votre chauffe-eau pour profiter au maximum de ses performances et prolonger sa durée de vie. Il contient des indications importantes concernant la sécurité de l'installation, son usage et sa maintenance. Conservez soigneusement cette notice en prévision de futurs emplois.
- L'installation, l'entretien et toute autre opération sur ce chauffe-eau doivent être exclusivement confiés à des techniciens qualifiés et respectueux des règlements en vigueur ainsi que des consignes du fabricant.
- Ne jamais placer un objet inflammable près du chauffe-eau.
- Une installation incorrecte de ces systèmes peut provoquer des lésions et des dommages aux personnes, aux animaux et aux biens dont le fabricant ne saurait être tenu responsable.
- Cet appareil n'est pas destiné à être utilisé par des personnes (enfants compris) aux capacités physiques ou sensorielles diminuées, ou par des personnes sans expérience ou instruction, sauf sous supervision ou formation à l'usage de l'appareil d'une personne responsable de leur sécurité. S'assurer à tout moment que les enfants ne jouent pas avec l'appareil.
- La soupape de sécurité fournie avec l'appareil ne doit pas être altérée et si elle n'est pas conforme aux règlements et aux lois en vigueur elle doit être remplacée par une soupape adéquate.
- Si l'appareil ne va pas être utilisé pendant une longue période, le débrancher du secteur et, s'il existe un risque de gel, le vidanger complètement en suivant les instructions correspondantes de cette notice.
- Pendant la phase de chauffage du ballon, il se peut que quelques gouttes s'échappent de la soupape de sécurité. Il convient de conduire la sortie de la soupape à un écoulement pentu en la laissant ouverte à l'atmosphère.
- Pour un fonctionnement correct de la soupape de sécurité, il est conseillé de réviser périodiquement son bon fonctionnement.
- **Il est interdit** de toucher l'appareil en ayant les pieds nus ou une partie quelconque du corps mouillée.

1.1 Précaution contre le gel

Dans une période de gel, surtout dans des zones géographiques dans lesquelles les températures peuvent descendre fortement, il sera nécessaire de prendre des mesures préventives afin d'éviter d'endommager l'installation. Nous conseillons d'ajouter de l'antigel dans l'eau du circuit primaire de l'accumulateur qui doit être compatible avec les normes d'hygiène publique et ne devra pas être toxique. **DOMUSA TEKNIK** recommande d'utiliser le propylène de glycol, et vous conseille de prendre contact avec le fabricant du produit avant de l'utiliser.

Pendant longues périodes d'arrêt de l'installation, vider toute l'eau de l'accumulateur.

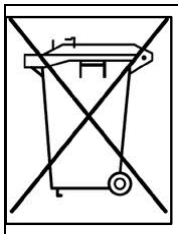

Ce produit est conforme à la Directive EU 2002/96/CE
Le symbole "poubelle barrée" reproduit sur l'appareil indique qu'à la fin de vie utile le produit doit être traité séparément des autres déchets domestiques, c'est-à-dire déposé dans un centre de traitement des déchets électriques et électroniques, ou alors rendu au distributeur au moment de l'achat d'un appareil équivalent. L'usager est responsable de la dépose de l'appareil, à la fin de sa vie utile, dans un des centres de traitement des déchets agréés.
La collecte correcte de l'appareil en fin de vie utile permet le recyclage de celui-ci ainsi qu'un traitement et un démantèlement respectueux de l'environnement, aide à éviter de possibles impacts négatifs sur l'environnement et sur la santé et contribue au recyclage des matériaux dont est constitué le produit.
Pour plus d'information sur les systèmes de collecte disponibles, s'adresser aux installations de collecte des collectivités locales ou au distributeur où a été effectué l'achat.

2 ÉNUMÉRATION DES COMPOSANTS

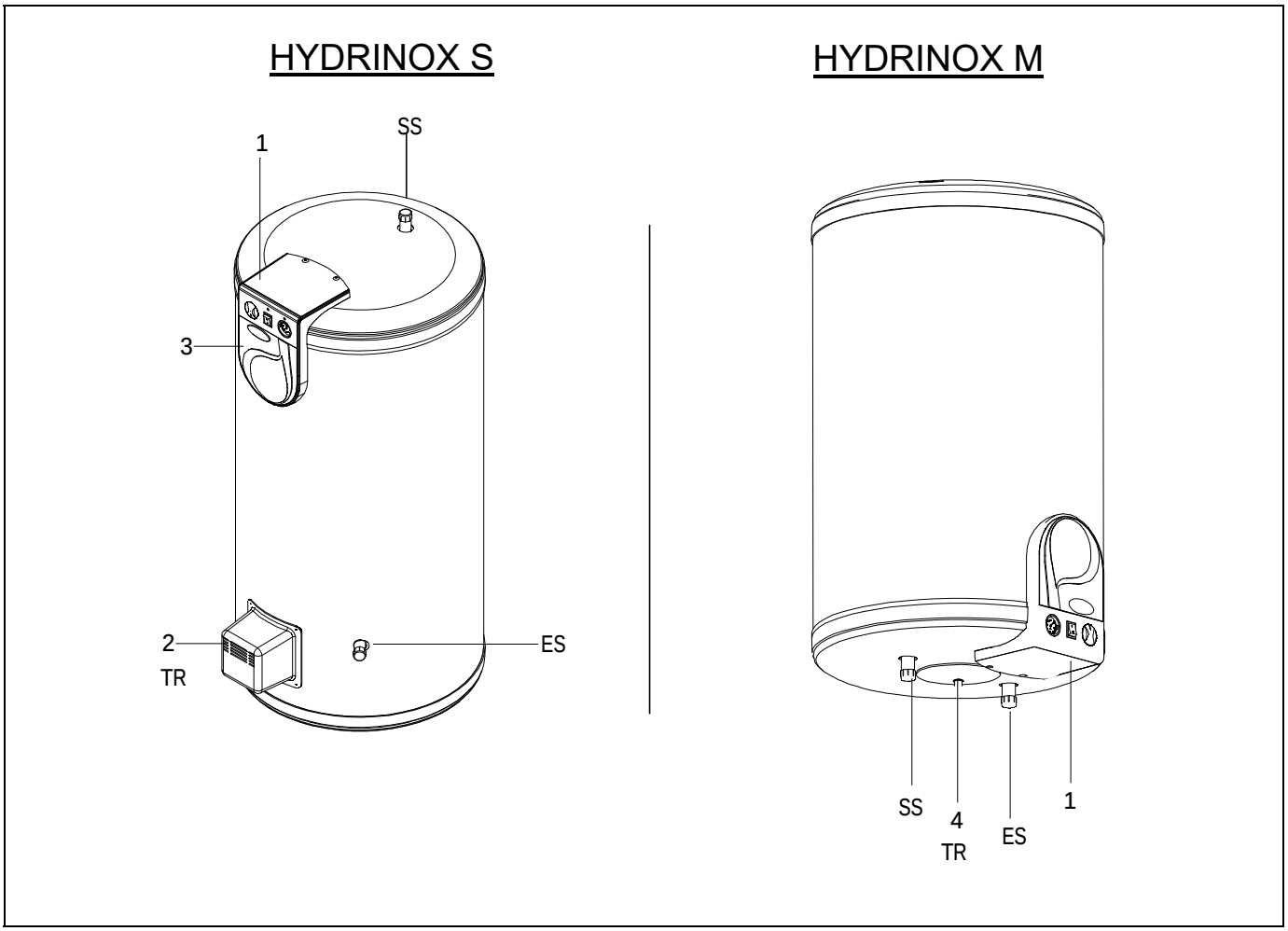

1. Tableau commande frontal.
2. Capot de Protection résistance S.
3. Porte-commandes.
4. Capot de Protection résistance M.
5. Embout thermostat.

ES : Entrée d'eau froide sanitaire.

SS : Sortie d'eau chaude sanitaire.

TR : Bornier de la résistance

3 ÉLÉMENTS DE COMMANDE

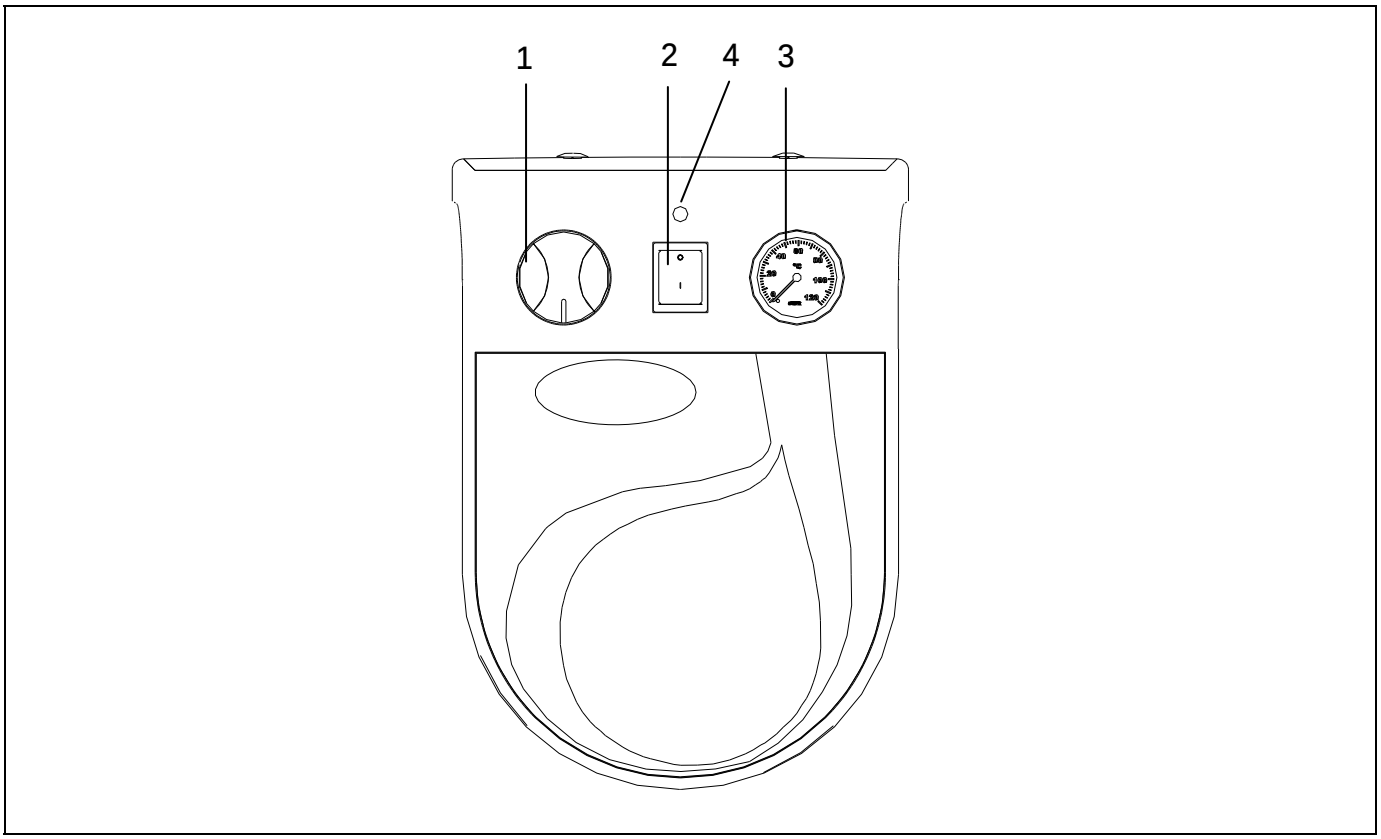

1. Thermostat de réglage :

Réglage la température de l'ECS accumulée.

2. Interrupteur de résistance :

Marche/Arret de la resistance du chauffe-eau.

3. Thermomètre :

Indique la température de l'Eau Chaude Sanitaire accumulée.

4. Thermostat de sécurité :

Evite la surchauffe de l'eau en empêchant le dépassement de la température de sécurité.

5. Indicateur lumineux de résistance

L'indicateur LED orange du panneau frontal s'allume dès que la résistance entre en fonctionnement et s'éteint quand la température de l'Eau Chaude Sanitaire atteint la valeur de consigne.

4 CARACTÉRISTIQUES TECHNIQUES

Le chauffe-eau électrique **Hydrinox** se compose d'une cuve intégralement construite en acier inoxydable de la meilleure qualité et dans le respect des exigences hygiéniques les plus rigoureuses afin d'assurer une longue vie au produit.

Les chauffe-eau électriques **Hydrinox** fonctionnent de façon automatique et peuvent délivrer de l'eau chaude à un ou plusieurs points de puisage. L'eau est chauffée au moyen de résistances électriques et la température de l'eau chaude se règle à l'aide du thermostat de réglage situé sur le panneau de commande.

La conception du chauffe-eau respecte la stratification de l'eau, maintenant ainsi le plus grand volume d'eau chaude disponible. De plus, grâce à l'isolation thermique en polyuréthane haute densité placée entre le réservoir intérieur et l'enveloppe externe, les pertes de chaleur sont limitées, ce qui réduit la consommation électrique du foyer.

Le chauffe-eau dispose d'un mécanisme de protection contre la surchauffe, à savoir un thermostat de sécurité, qui coupe l'alimentation électrique de la résistance quand la température de l'eau devient excessive. Ce mécanisme ne se rétablissant pas automatiquement, s'il se déclenche il est nécessaire de s'adresser à un service technique.

Les caractéristiques techniques des différents modèles Hydrinox sont résumées dans le tableau ci-dessous:

MODÈLES		**Hydrinox 150 S**	**Hydrinox 150 M**	**Hydrinox 200 S**	**Hydrinox 200 M**	**Hydrinox 300 S**
CAPACITÉ NOMINALE	L	150	150	200	200	300
POSITION		Au sol	Mural	Au sol	Mural	Au sol
POIDS REMPLI D'EAU*	kg	172	173	225	231	335
PUISSANCE ÉLECTRIQUE	W	2250	2250	2250	2250	3000
GAMME DE TEMPÉRATURE	ºC	30 – 65				
ALIMENTATION ÉLECTRIQUE	V / Hz	230 V ~/ 50 Hz				
PRESSION DE TRAVAIL MAXI.	MPa	0,7				
PRISES D'EAU		1/2" M				

** à prendre en compte au moment de réaliser l'ancrage au mur*

5 INSTRUCTIONS D'INSTALLATION

Afin de garantir un bon fonctionnement de l'appareil, il est indispensable de confier son installation à un professionnel qualifié et respectueux de la réglementation officielle applicable.

5.1 Mise en place et fixation

Il convient d'installer le chauffe-eau le plus près possible des points de puisage afin d'éviter les pertes de chaleur dans la tuyauterie.

Les chauffe-eau **Hydrinox 150 S**, **Hydrinox 200 S** et **Hydrinox 300 S** s'installent toujours en position verticale avec la prise d'eau en bas et la sortie d'eau en haut. Les chauffe-eau **Hydrinox 150 M** et **Hydrinox 200 M** s'installent toujours au mur (position murale), avec les raccords d'eau vers le bas. Afin de faciliter la révision, le nettoyage intérieur et, si nécessaire, le remplacement de l'élément chauffant, sur le chauffe-eau à position murale, prévoir un espace libre sous les conduits d'entrée et de sortie d'eau d'au minimum 500 mm. Pour le chauffe-eau en position verticale, il est également nécessaire de prévoir un espace libre d'au minimum 500 mm entre le couvercle de protection des résistances et tout obstacle fixe.

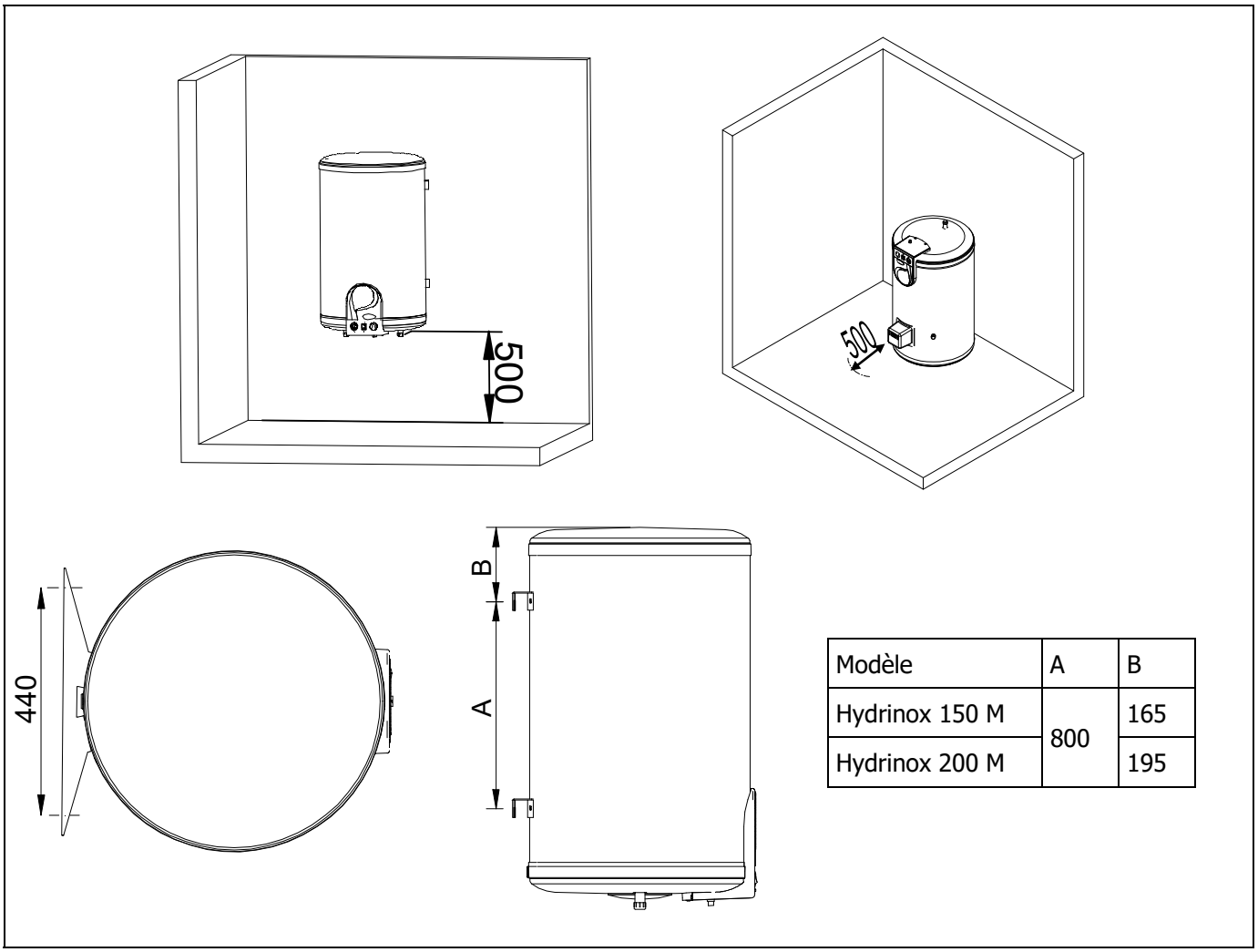

Modèle	A	B
Hydrinox 150 M	800	165
Hydrinox 200 M		195

Pour la fixation au mur des modèles **Hydrinox 150 M** et **Hydrinox 200 M**, le chauffe-eau électrique comporte deux supports. Consignes d'installation :

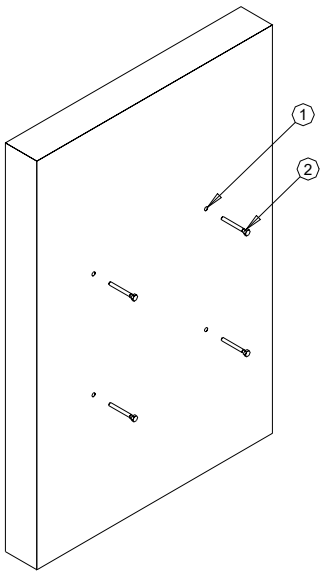

1.- Réaliser sur le mur (1) 4 trous selon les cotes du support et mettre en place les fixations appropriées (2) en fonction du poids du chauffe-eau et du type de mur. Ne pas serrer les fixations avant d'avoir mis en place le chauffe-eau.

*Remarque : Les fixations ne sont pas fournies.

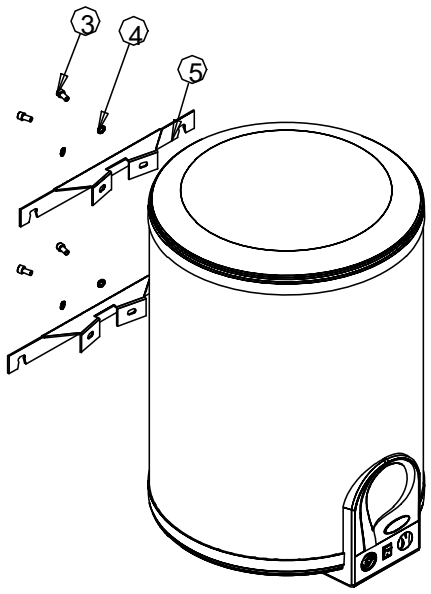

2.- Placer sur le chauffe-eau les supports (5) avec les vis allen (3) et les rondelles (4) jointes.

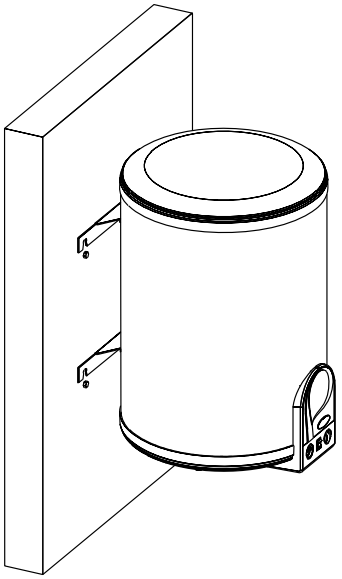

3.- Appuyer le chauffe-eau au mur et le placer sur les fixations.

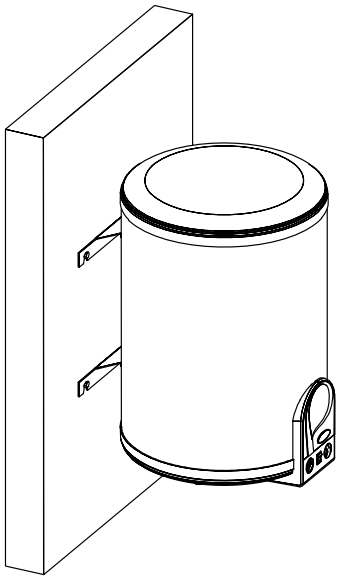

4.- Fixer le chauffe-eau au mur.

Nº	Description	Qté
1	Trous	4
2	Fixations (non fournies)	4
3	Vis allen M10x20 zinguées	4
4	Rondelles M10 zinguées	4
5	Supports muraux	2

Il existe plusieurs possibilités de fixation en fonction du type de mur.

Parois de faible épaisseur (cloison en plaques de plâtre)

Tiges filetées de Ø 10 mm traversant la paroi et reliées entre elles par des profilés ou des contre-plaques.

Parois épaisses dures (béton, pierre, brique)

Fixer les boulons de Ø 10 mm ou percer des trous pour placer des chevilles de Ø 10 mm adaptées au type de paroi.

Une fois que le chauffe-eau est monté sur le mur et raccordé au réseau, le remplir d'eau en s'assurant que la paroi où il est monté résiste bien au poids.

ATTENTION :

- **Tenir compte du poids du chauffe-eau plein au moment de choisir son emplacement.**
- **Utiliser des éléments de manutention adéquats.**
- **Adopter les mesures de protection appropriées pour la manipulation de charges.**
- **Installer le chauffe-eau à l'abri du gel.**
- **S'il est installé en dehors de la zone d'habitation (cave, garage, etc.), isoler les tuyauteries.**
- **Placer un récipient sous le chauffe-eau quand celui-ci est installé sur un faux plafond, dans une mansarde ou au-dessus de lieux habités. Un tube d'évacuation doit être raccordé à l'écoulement.**
- **Ne pas installer le chauffe-eau à l'air libre.**

5.2 Installation réseau d'eau

Le chauffe-eau doit être hydrauliquement raccordé conformément aux réglementations et à la législation en vigueur dans le pays d'installation (pour la France : D.T.U. 60.1).

Pour éviter tout risque de couple galvanique et prévenir la corrosion, visser, à l'aide de téflon, les raccords diélectriques livrés avec le chauffe-eau sur les tubes d'entrée et de sortie.

Il est obligatoire d'installer une soupape de sécurité et un clapet anti-retour (avec la flèche en direction correcte comme il est indiqué sur le schéma hydraulique) sur le tube d'entrée d'eau froide du chauffe-eau, identifié avec l'autocollant bleu. Installer un robinet d'arrêt sur le tube d'alimentation en eau. Ce robinet d'arrêt doit toujours être ouvert si le chauffe-eau est branché.

Le Groupe de sécurité comprend :

- 1 robinet d'arrêt
- 1 robinet de vidange manuel
- 1 clapet anti-retour (afin d'éviter que l'eau contenue dans le chauffe-eau chemine vers le réseau d'eau froide)
- 1 soupape de sécurité tarée à 7 bar - 0,7 MPa

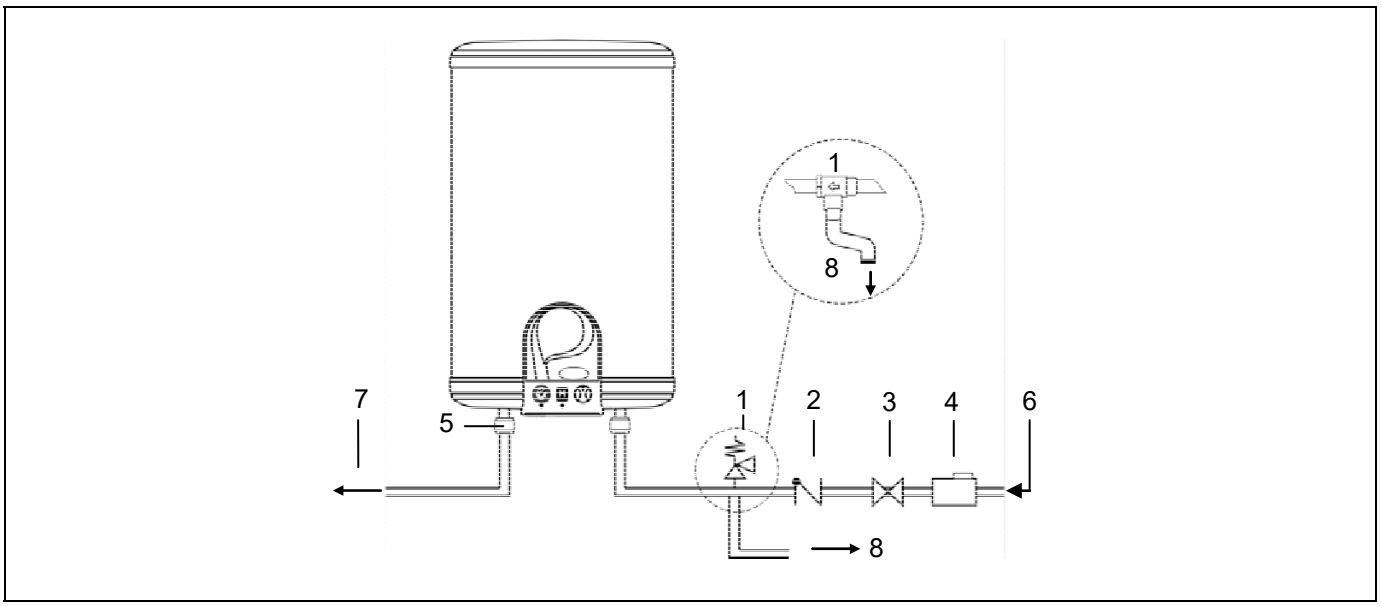

1 Soupape de sécurité
2 Clapet anti retour
3 Obturateur-valve (robinet d'arrêt)
4 Réducteur de pression (si nécessaire)
5 Manchons diélectriques
6 Entré eau froide
7 Sortie eau chaude
8 Écoulement

Raccorder le tube de distribution d'eau chaude au tuyau de sortie d'eau chaude de l'appareil, identifiable par l'autocollant rouge.

Remplir le chauffe-eau électrique d'eau en ouvrant d'abord le robinet d'eau froide, puis les robinets d'eau chaude. Dès que l'eau sort en continu des robinets d'eau chaude, refermer ceux-ci. Le chauffe-eau est maintenant plein et a éliminé tout l'air du réservoir et des tuyauteries.

L'installation des clapets anti retour sur les raccords du réseau d'eau sanitaire entraîne une hausse de pression à l'intérieur du chauffe-eau sous l'effet de l'échauffement. La soupape de sécurité doit donc évacuer l'eau afin éviter toute surpression à l'intérieur du réservoir et il est indispensable de conduire l'écoulement de cette soupape à un tuyau d'évacuation doté d'un siphon. Il convient de conduire la sortie de la soupape vers un écoulement pentu en la laissant ouverte à l'atmosphère.

ATTENTION:

Si la pression de l'installation d'eau dépasse les 5 bars, un détendeur doit être installé le plus près possible du compteur.

Vérifier l'absence de fuite d'eau aux raccords.

Tant la tuyauterie d'entrée au chauffe-eau que celle de sortie doivent être réalisées dans un matériau résistant à 7 bars de pression et à 100 ºC de température de sortie. Ne pas utiliser de tuyaux réalisés dans un matériau dont la résistance à la pression et à la température est inférieur à ces valeurs.

Ne jamais placer sous le chauffe-eau des objets qui ne soient pas résistants à l'eau.

Dans les régions où l'eau est dure (Th>20ºF), il est recommandé de la traiter. Avec un adoucisseur, la dureté de l'eau doit être supérieure à 15ºF. L'usage d'un adoucisseur n'annule pas notre garantie, à condition que ce dernier soit homologué par le CSTB (dans le cas de la France), réglé selon l'état de l'art et soumis à des vérifications et un entretien périodiques.

Décret nº 2001-1220 du 20 décembre 2001 et circulaire DGS/SD 7 A.

Décret nº 2002-571 du 25 novembre 2002.

Conformité a la Directive (UE) 2020/2184 relative à la qualité d'eau. Il convient d'accorder une attention spéciale :

À la teneur en chlorure : Max. 250 mg/l

À la teneur en sulfates : Max. 250 mg/l

Au mélange chlorure/sulfates : Max. 300 mg/l (au total)

Conductivité (20ºC) : Max. 600 µS/cm

La garantie ne pourra être validée que dans le cas d´une utilisation avec une eau dont le PH sera compris entre PH 6,5 y 8,5 .

DOMUSA TEKNIK décline toute responsabilité en cas d'avaries provoquées par un usage incorrect du chauffe-eau électrique à accumulation.

5.3 Branchement électrique

Branchement monophasé 230 V ~

La tension électrique disponible doit être de 230 V et 50 Hz. S'assurer que la prise de courant est une embase adaptée à la fiche du chauffe-eau et que les trois conducteurs (dont un de terre) jusqu'à l'embase présentent une section suffisante pour la puissance à absorber.

Le cable d´alimentation électrique n´est pas fourni. Il devra être impérativement d´une section de 2,5 mm2.

Nous vous rappelons qu il est nécessaire, lors de l´installation de ce produit, de procèder à une vérification des connexions électriques qui ont pu lors du transport se desserer, et y remédier à la mise en service.

L'installation électrique doit être réalisé conformément aux normes d'installation françaises NF C 15-100 et/ou aux recommandations en vigueur dans le pays d'installation du chauffe-eau. Toute manipulation de l'appareil doit être confiée à un service technique compétent. Avant de brancher l'appareil, s'assurer qu'il est rempli d'eau.

5.4 Mise en services et instructions de fonctionnement

Avant le raccordement électrique de votre appareil il est indispensable de vérifier toutes les connexions à l´intérieur du chauffe-eau.

Schéma électrique avec branchement monophasé :

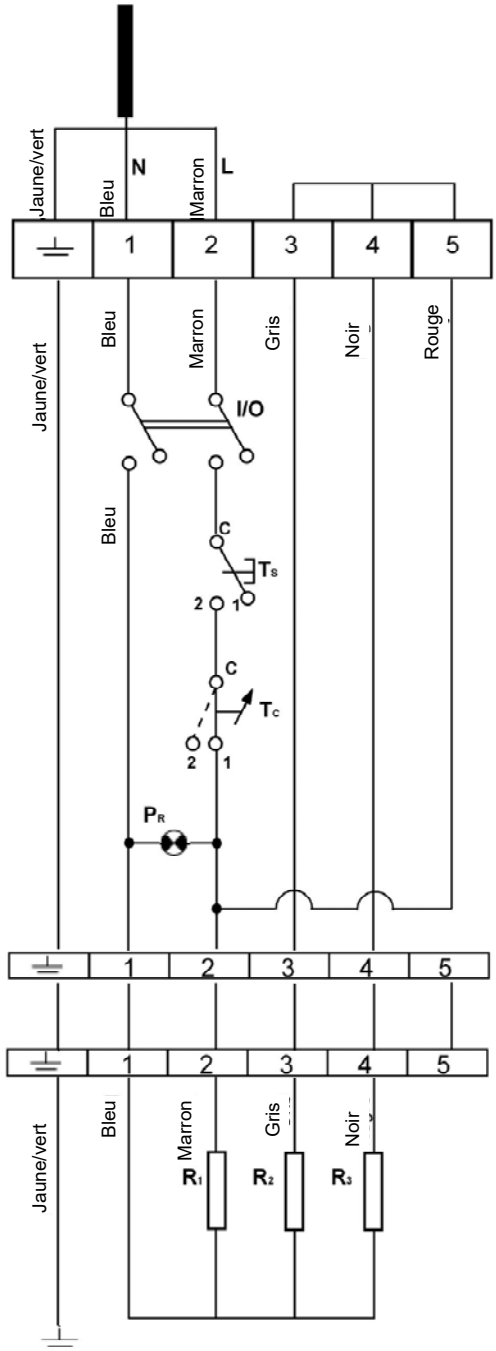

I/O : Interrupteur général marche/arrêt

Ts : Thermostat de sécurité

Tc : Thermostat de commande

R_1 : Résistance 1

L : Phase

P_R : Indicateur lumineux résistances

R_2: Résistance 2

R_3: Résistance 3

N : Neutre

ATTENTION

Le chauffe-eau électrique à accumulation sort d'usine prêt à fonctionner en 230 V monophasé.

Remplir d'eau avant le premier usage (ou après sa maintenance ou son nettoyage), puis le brancher sur le courant. NE PAS EFFECTUER LE BRANCHEMENT ÉLECTRIQUE s'il n'est pas rempli d'eau car la résistance peut s'endommager.

Installation en salle de bains ou toilettes

Les chauffe-eau doivent être installés en dehors des volumes d'interdiction et de protection (norme française NF C 15-100 ; pour les autres pays, respecter la réglementation en vigueur). Si la salle de bain n'est pas suffisamment grande pour y installer un chauffe-eau, ce dernier peut être installé dans la zone de protection.

Volume d'interdiction

Il s'agit du volume limité par des plans verticaux tangents aux bords extérieurs de la baignoire, du bain, de la cuvette ou du plateau de douche et ceux horizontaux constitués par le sol et par un plan situé à 2,25 mètres au-dessus du fond de ceux-ci ou au-dessus du sol si ces appareils y sont encastrés. Aucun interrupteur, prise de courant ou appareil d'éclairage ne doit être installé dans le volume d'interdiction.

Volume de protection

Il s'agit du volume compris entre les mêmes plans horizontaux indiqués précédemment pour le volume d'interdiction et d'autres verticaux situés à 1,2 m de ceux dudit volume. Ces volumes sont indiqués ci-dessous. Les interrupteurs sont à proscrire du volume de protection, mais des prises de courant de sécurité ou protégées par des différentiels de ≤ 30 mA de valeur peuvent y être installées.

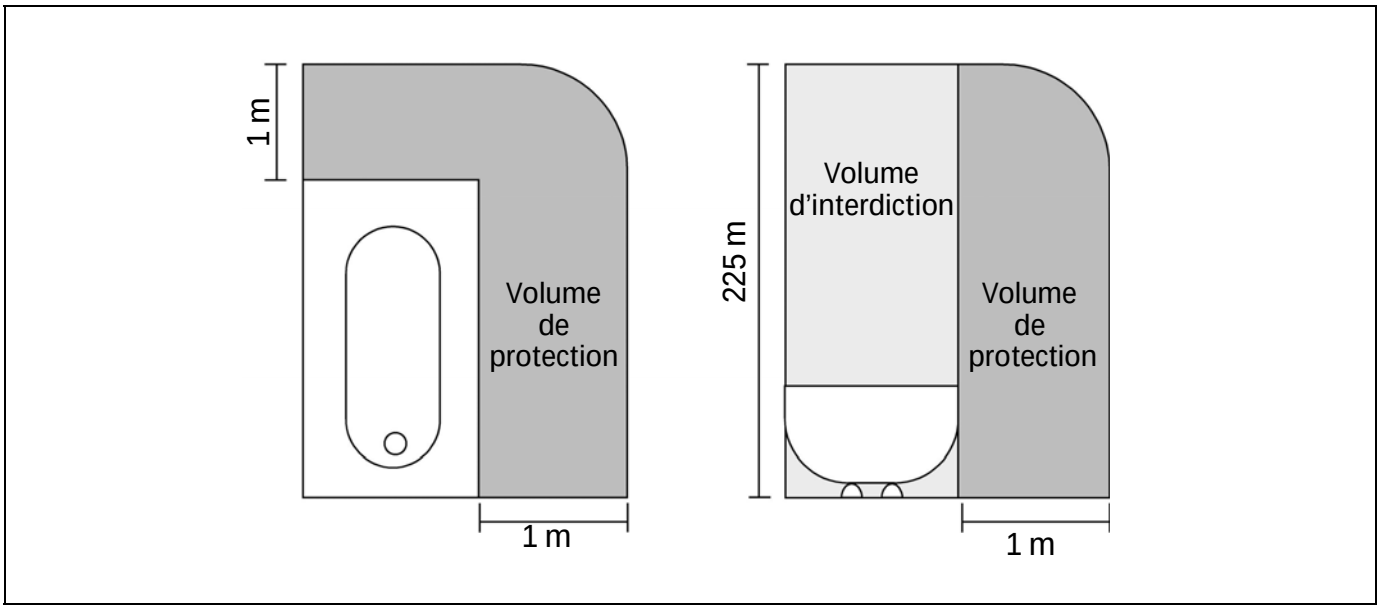

ATTENTION :

- Les chauffe-eau Hydrinox sont conçus pour être raccordés en permanence à des canalisations fixes.

5.5 Mise en service et instructions de fonctionnement

Remplir le chauffe-eau d'eau en ouvrant d'abord le robinet d'eau froide, puis les robinets d'eau chaude. Dès que l'eau sort de ces derniers, les refermer en commençant par le plus bas (bidet) et en finissant par le plus haut (douche). Ceci permet d'éliminer l'air du chauffe-eau et des tuyauteries.

Brancher le chauffe-eau sur sa prise. L'indicateur lumineux de la résistance allumé indique que l'eau est en train de chauffer. Le thermostat coupe automatiquement la résistance quand la température de consigne de l'eau est atteinte. Le thermomètre nous renseigne sur la température de l'eau.

Tourner la commande pour augmenter ou réduire la température de consigne en suivant les indications graphiques du chauffe-eau. Pour augmenter la température de l'eau accumulée, tourner la commande dans le sens des aiguilles d'une montre, et pour la réduire, la tourner en sens inverse. Une fois que la température sélectionnée est atteinte, l'automatisme du thermostat la maintient constante. Le thermostat permet de régler manuellement la température de l'eau entre 30 et 65 ºC. Il est conseillé de fixer la température du cumulus à 65 ºC afin de :

- réduire le dépôt de tartre,

- réduire les dispersions thermiques,

- éviter les risques de prolifération bactériologique.

Si l'appareil doit être manipulé ou démonté, le débrancher toujours auparavant.

5.6 Vidange du chauffe-eau

S'il est nécessaire de vidanger l'appareil, le débrancher d'abord de sa prise et fermer le robinet d'arrêt. Pour la vidange, ouvrir le robinet de purge du groupe de sécurité et laisser l'eau s'écouler.

5.7 Blocage de sécurité en cas de surchauffe

Le chauffe-eau dispose d'un mécanisme de protection contre la surchauffe, à savoir un thermostat de sécurité, qui coupe l'alimentation électrique de la résistance quand la température de l'eau devient excessive (100 ºC). Ce mécanisme n'est pas automatiquement restauré, si le mécanisme est activé il est nécessaire de l´adresser á un Service Technique.

5.8 Équipement/Options

Quand la concentration de chlorures dans l'Eau Sanitaire sera supérieure à 250 mg/dm3, il est recommandé d'installer à l'intérieur de l'inter-accumulateur une anode qui évite la détérioration prématurée de l'accumulateur. DOMUSA TEKNIK fournit comme option une anode électronique adéquate à sa gamme d'inter-accumulateurs. Pour son installation, lire attentivement les instructions de montage fournies avec celle-ci.

6 REMISE DE L'INSTALLATION

Après avoir réalisé la première mise en marche, le Service Technique explique à l'usager le fonctionnement du chauffe-eau électrique à accumulation et effectue les remarques qu'il estime nécessaires.

Il incombe à l'installateur d'expliquer à l'usager le fonctionnement de tout dispositif de contrôle-commande appartenant à l'installation et non fourni avec l'appareil.

7 MAINTENANCE

7.1 Connexion électrique

Nous vous rappelons qu´il est important de réaliser une maintenance annuelle des chauffe-eaux Hydrinox lorsqu´ils sont notamment implantés sur des installations à usage semi industriel en triphasé. Cette maintenance se résume à vérifier le comportement des connexions électriques soumises à de fortes contraintes de vibrations. Il s´avère donc indispensable de vérifier si les câbles sont bien serrés et n´ont pas subi un durcissement lié à un échauffement anormal.

Nous vous rappelons que pour bénéficier de la garantie, ce produit doit être installé par un professionnel à même de faire les vérifications lors de la mise en service et de l entretien.

7.2 Nettoyage

Ne pas utiliser détergents abrasif, corrosif ou solvant.

Utiliser un chiffon doux pour nettoyer l´extérieur de la chaudière électrique.

7.3 Vérification de la valve de sécurité

Mensuel vérifier le bon fonctionnement de la valve de sécurité.

Ne jamais obstrue le drainage de la valve de sécurité.

7.4 Maintenance et réparation

Il est de la responsabilité de l´utilisateur demander un service d´assistance technique pour la maintenance, la vérification périodique et réparations.

7.5 Remplacement de la résistance

Quand il soit nécessaire remplacer la résistance, la résistance est extrait avec la porte résistance (desserrer les 8 écrous M8). Ne devrait pas libérer la résistance indépendamment de la porte résistance.

Avant de retirer la porte résistance débrancher les connexions électriques et les bulbes.

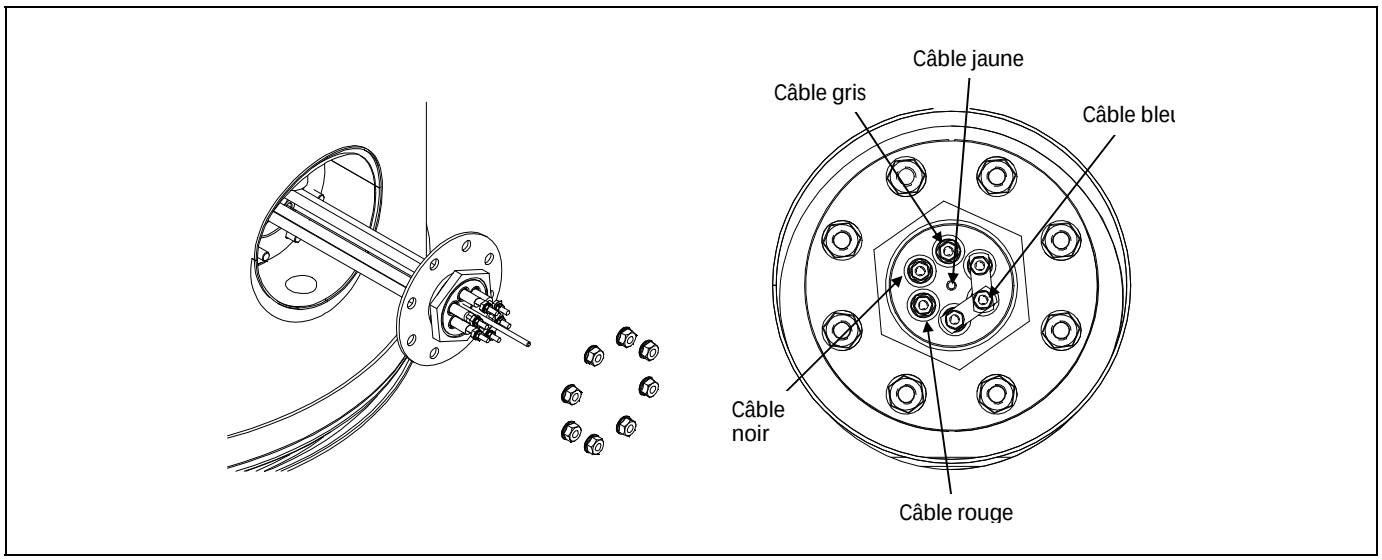

8 LISTE DE PIÈCES DE RECHANGE

8.1 Accumulateur

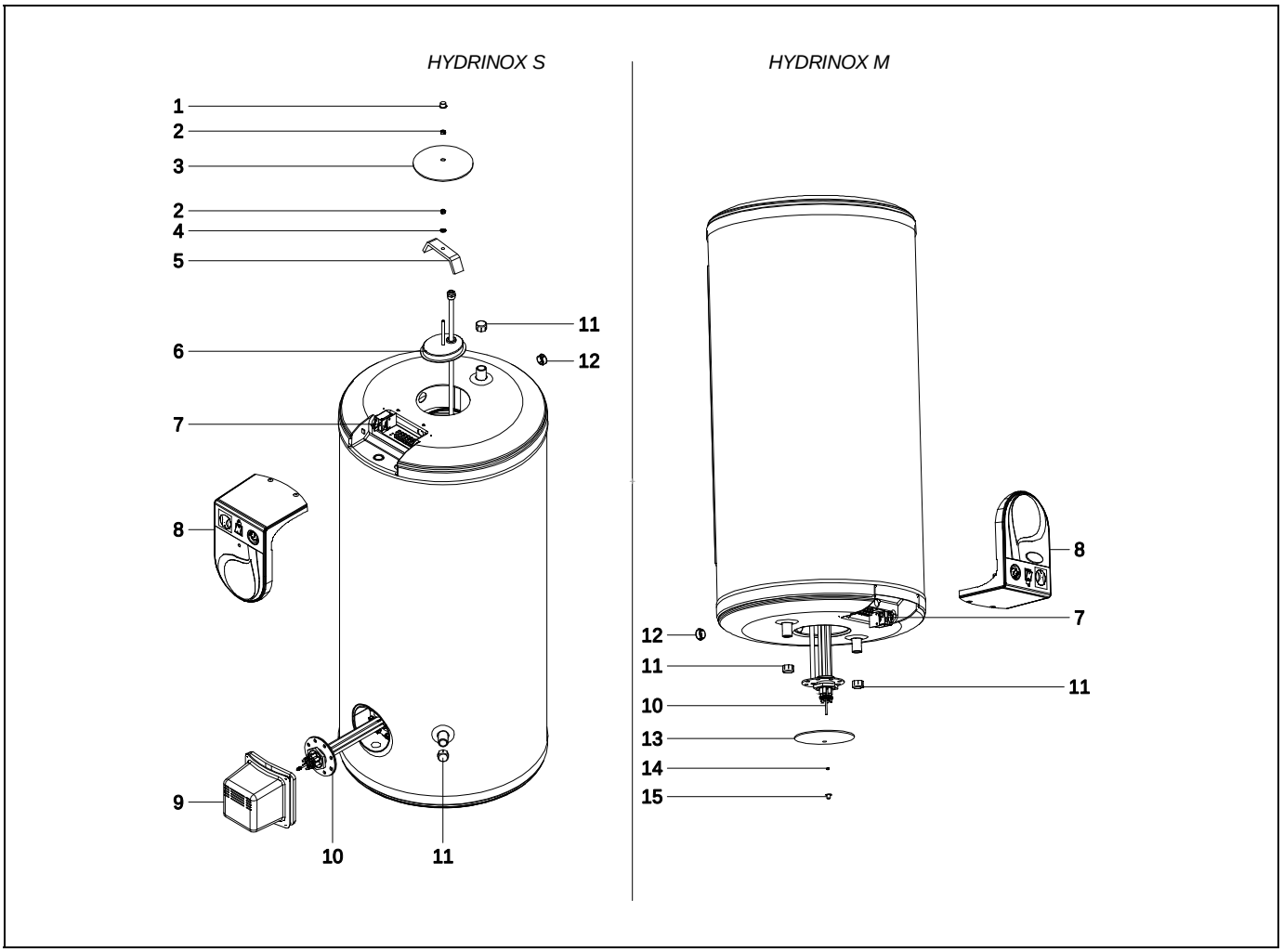

Pos.	Code	Nom
1	CFER000090	Capuchon noir S
2	CTOR000092	Écrou M8
3	SOPE000025	Couvercle protection S
4	CTOR000080	Rondelle M8
5	SPIN000006	Pont
6	SCON000090	Couvercle elliptique Hydrin. 300 S
	SCON001491	Couvercle elliptique Hydrin. 200 S
	SCON001492	Couvercle elliptique Hydrin. 150 S
7	CELC000369	Thermostat de sécurité
8	SELEHYX000	Façade électrique Hydrinox 150 M/ S, 200 M
	SELEHYX001	Façade électrique Hydrinox 200/ 300 S
9	CACU000070	Couvercle protection résistance S

Pos.	Code	Nom
10	CRES000036	Résistance Incoloy 150 S/M
	CRES000036	Résistance Incoloy 200 S/M
	CRES000037	Résistance Incoloy 300 S
10	SCON001464	Porta résistance Hydrinox S
10	SCON001261	Porta résistance Hydrinox M
10	RCON000022	Résistance set 150 M
	RCON000022	Résistance set 200 M
	RCON000023	Résistance set 300 S
10	RCON000958	Résistance set sans gaine porte bulbes 150 S / 200S
	RCON000959	Résistance set sans gaine porte bulbes 300 S
11	CFER000007	Embout rouge 3/4"
12	CFER000083	Presse-étoupe
13	SOPE000025	Pont
14	CTOR000104	Écrou M4
15	CFER000239	Capuchon noir M

8.2 Façade électrique

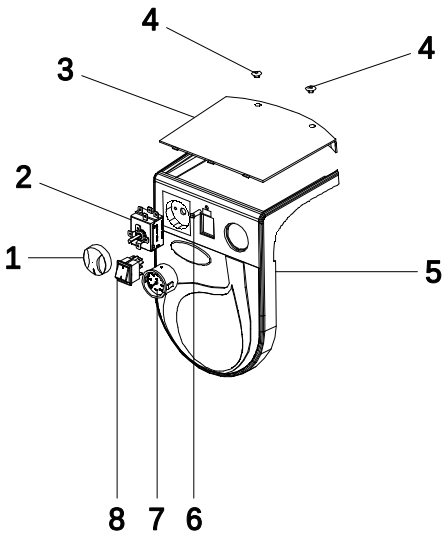

Pos.	Code	Nom
1	CELC000099	Bouton de regulation
2	CELC000008	Thermostat de commande
3	CACU000036	Couvercle porte-commandes
4	CACU000037	Embout couvercle porte-commandes
5	CACU000034	Porte-commandes
6	CELC000040	Voyant orange
7	CELC000136	Thermomètre
8	CELC000025	Interrupteur

9 CROQUIS ET DIMENSIONS

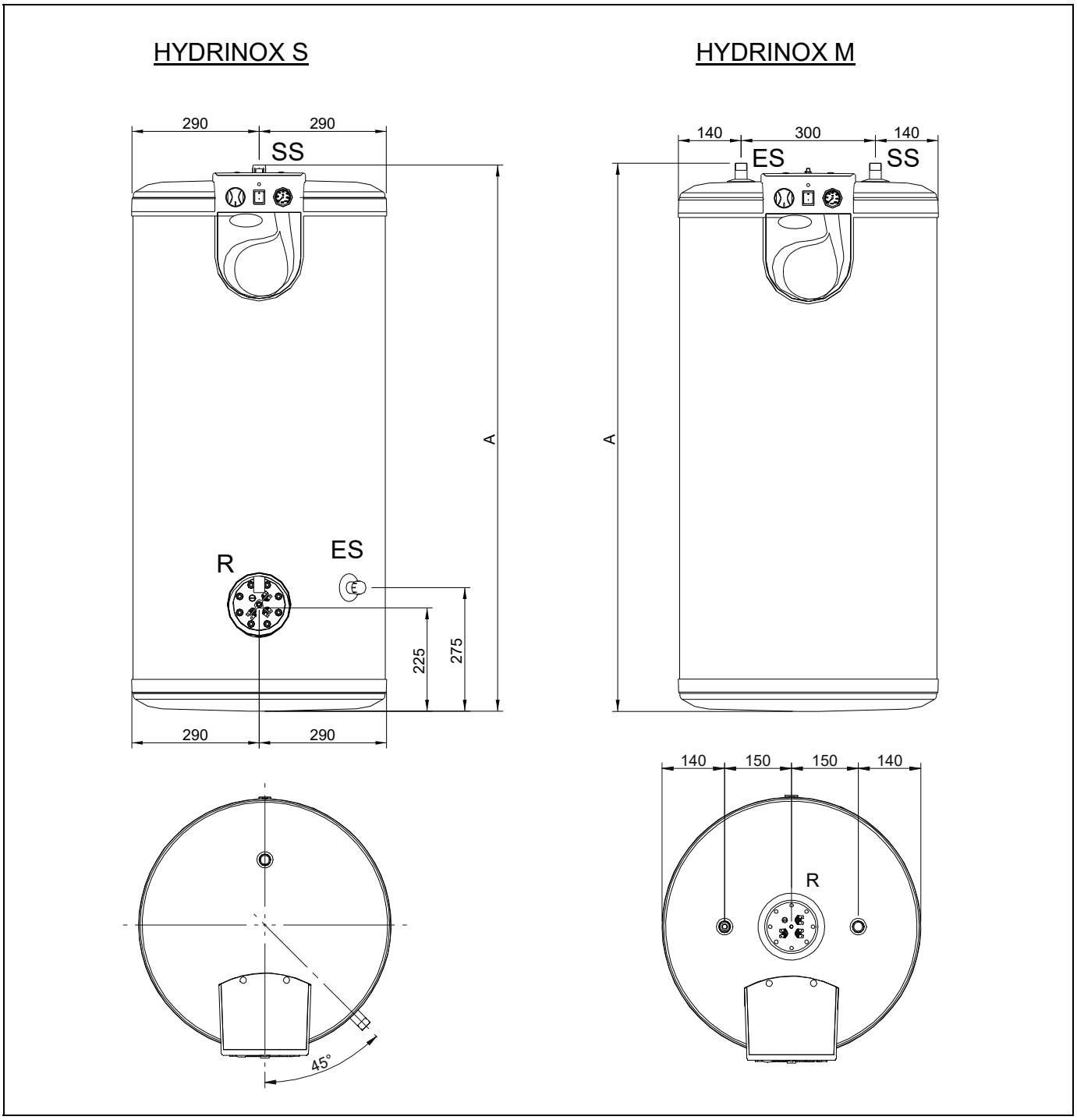

MODÈLE		150 S	150 M	200 S	200 M	300 S
A	mm	1225	1225	1555	1260	1760
Dimension du support	mm	∅ 581	∅ 581	∅ 581	∅ 581	∅ 581
Entrée eau froide	ES ∅	1/2" M	1/2" M	1/2" M	1/2" M	1/2" M
Sortie eau chaude	SS ∅	1/2" M	1/2" M	1/2" M	1/2" M	1/2" M

10 ANNEXE

10.1 Production d'eau chaude sanitaire à usage non domestique.

Dans le cas ou vous désirez utiliser votre chauffe eau pour générer de l'eau chaude sanitaire dans le cadre d'un usage non domestique avec une température très élevé de consigne de l'ordre de 85°C, une manipulation doit être réalisée par un professionnel.

Pour faire l'adaptation il faut suivre les étapes suivantes:

- Débrancher le chauffe-eau.
- Situer la patte du ressort dans la position 20 du bouton de régulation.

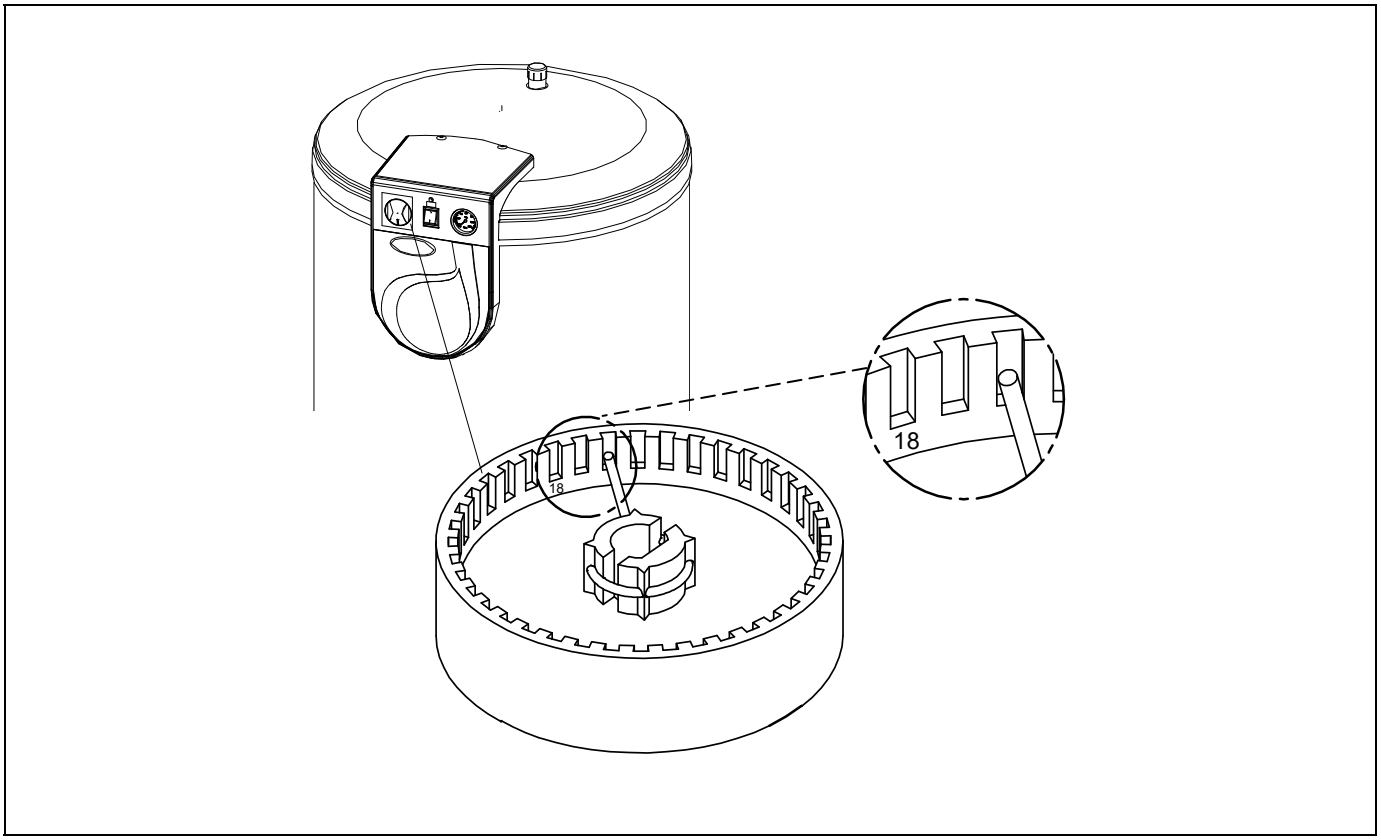

NOTES:

NOTES:

NOTES:

DIRECCIÓN POSTAL
Apartado 95
20730 AZPEITIA
Telf: (+34) 943 813 899

FÁBRICA Y OFICINAS
Bº San Esteban s/n
20737 ERREZIL (Gipuzkoa)
Fax: (+34) 943 815 666

CDOC000809 13/12/24

www.domusateknik.com

DOMUSA TEKNIK, se reserva la posibilidad de introducir, sin previo aviso, cualquier modificación en las características de sus productos.