INSTRUCCIONES DE INSTALACIÓN Y FUNCIONAMIENTO

- SANIT S 500
- SANIT S 750
- SANIT S 1000
- SANIT S 1000 SBH

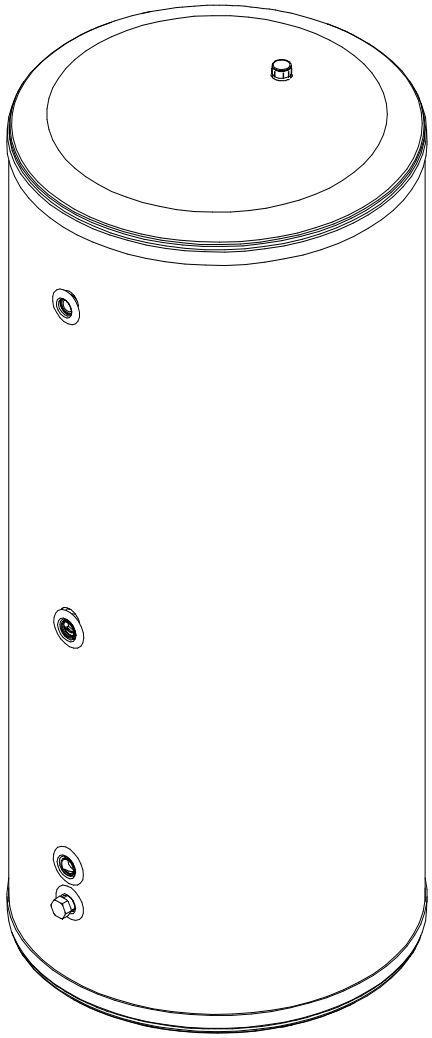

Applus ISO 14001 MA-3661/17 Systems Certification

Applus ISO 9001 EC-8890/17 Systems Certification

DOMUSA TEKNIK

Le damos las gracias por haber elegido un producto de **DOMUSA TEKNIK**. Dentro de la gama de productos **DOMUSA TEKNIK** ha elegido usted un modelo de la gama **Sanit,** un acumulador de Acero Inoxidable para producción de Agua Caliente Sanitaria (ACS) por serpentín, que unido a un generador de calor **DOMUSA TEKNIK** es capaz de proporcionar el nivel de confort adecuado para su vivienda y permite disfrutar de una producción de agua caliente sanitaria equilibrada y económica.

Este documento constituye una parte esencial del producto y deberá ser entregado al usuario final. Es conveniente leer atentamente las advertencias y consejos contenidos en este manual, ya que proporcionan indicaciones importantes en cuanto a seguridad de la instalación, uso y de mantenimiento.

La instalación de estos acumuladores debe ser efectuada únicamente por personal cualificado, de acuerdo con las normas vigentes y siguiendo las instrucciones del fabricante.

Tanto la puesta en marcha, como cualquier maniobra de mantenimiento de estos acumuladores, debe ser efectuada únicamente por los Servicios de Asistencia Técnica Oficiales de **DOMUSA TEKNIK**.

Una instalación incorrecta de estos acumuladores puede provocar daños a personas, animales y cosas, con relación a los cuales el fabricante no se hace responsable.

ÍNDICE **Pág.**

1 ADVERTENCIAS DE SEGURIDAD 2
1.1 PRECAUCIONES CONTRA HELADAS 2
1.2 CARACTERÍSTICAS DEL AGUA 2
2 ENUMERACIÓN DE COMPONENTES 3
3 INSTRUCIONES PARA LA INSTALACION 6
3.1 INSTALACIÓN HIDRÁULICA 6
3.2 EMPLAZAMIENTO 6
3.3 EQUIPAMIENTO / OPCIONES 7
3.3.1 Protección catódica 7
3.3.2 Resistencia eléctrica 7
3.3.3 Vaso de expansión ACS 18L. 7
3.3.4 Manguitos dieléctricos 1" 8
3.3.5 Válvula de seguridad ACS 8
4 CONEXIÓN ELÉCTRICA 9
5 MANTENIMIENTO 9
6 PUESTA EN MARCHA 9
7 ENTREGA DE LA INSTALACIÓN 9
8 VACIADO DEL DEPOSITO 10
9 LISTADO DE COMPONENTES DE REPUESTO 11
9.1 DEPÓSITOS 11
9.2 EMBELLECEDORES Y TAPONES 13
10 CROQUIS Y MEDIDAS 14
11 CARACTERÍSTICAS TÉCNICAS 16

1 ADVERTENCIAS DE SEGURIDAD

La instalación del sistema debe ser realizada por personal cualificado, cumpliendo la normativa en vigor.

Todas las intervenciones en el sistema deben ser realizadas por un Servicio de Asistencia Técnica autorizado por **DOMUSA TEKNIK**, ya que la modificación de su configuración puede provocar errores de funcionamiento y daños graves.

Este aparato pueden utilizarlo niños con edad de 8 años y superior y personas con capacidades físicas, sensoriales o mentales deducidas o falta de experiencia y conocimiento, si se les ha dado la supervisión o formación apropiadas respecto al uso del aparato de una manera segura y comprenden los peligros que implica. Los niños no deben jugar con el aparato. La limpieza y el mantenimiento a realizar por el usuario no deben realizarlo los niños sin supervisión.

La instalación eléctrica debe realizarse respetando las reglamentaciones vigentes de forma que facilite el completo aislamiento y desconexión del interacumulador, para realizar cualquier operación de mantenimiento de manera segura. Para más información en este ámbito, se debe consultar el apartado "Esquema y conexión Eléctrica".

La instalación hidráulica debe ser efectuada por personal cualificado, respetando la reglamentación de instalación vigente.

1.1 Precauciones contra heladas

Se deben tomar precauciones ante posibles heladas, con el fin de evitar daños en la instalación. Se aconseja añadir anticongelante al agua existente en el circuito primario del acumulador, que deberá ser compatible con las normas de higiene pública y no podrá ser tóxico. **DOMUSA TEKNIK** recomienda utilizar propilenglicol, aconsejando contactar con el fabricante del producto antes de su utilización.

Para largos períodos de parada de la instalación, se deberá **vaciar toda el agua del acumulador**.

1.2 Características del agua

El agua sanitaria deberá cumplir con las características definidas en el Código Técnico de la Edificación (CTE).

Además, deberá ser conforme a la Directiva 98/83/CE relativa a la calidad de las aguas destinadas al consumo humano. Se debe prestar especial atención a los siguientes parámetros:

- Concentración de cloruros máxima: 250 mg/l.
- Concentración de sulfatos máxima: 250 mg/l.
- Suma de concentración de cloruros y sulfatos máxima: 300 mg/l.
- Conductividad máxima: 600 µS/cm.

Cuando la concentración de cloruros en el Agua Sanitaria sea superior a 250 mg/l, se recomienda instalar en el interior del interacumulador una protección anticorrosión que evite el deterioro prematuro del acumulador. **DOMUSA TEKNIK** suministra como opción una protección catódica electrónica adecuada a su gama de interacumuladores Sanit. Para su instalación, se deben leer detenidamente las instrucciones de montaje adjuntadas con la misma.

2 ENUMERACIÓN DE COMPONENTES

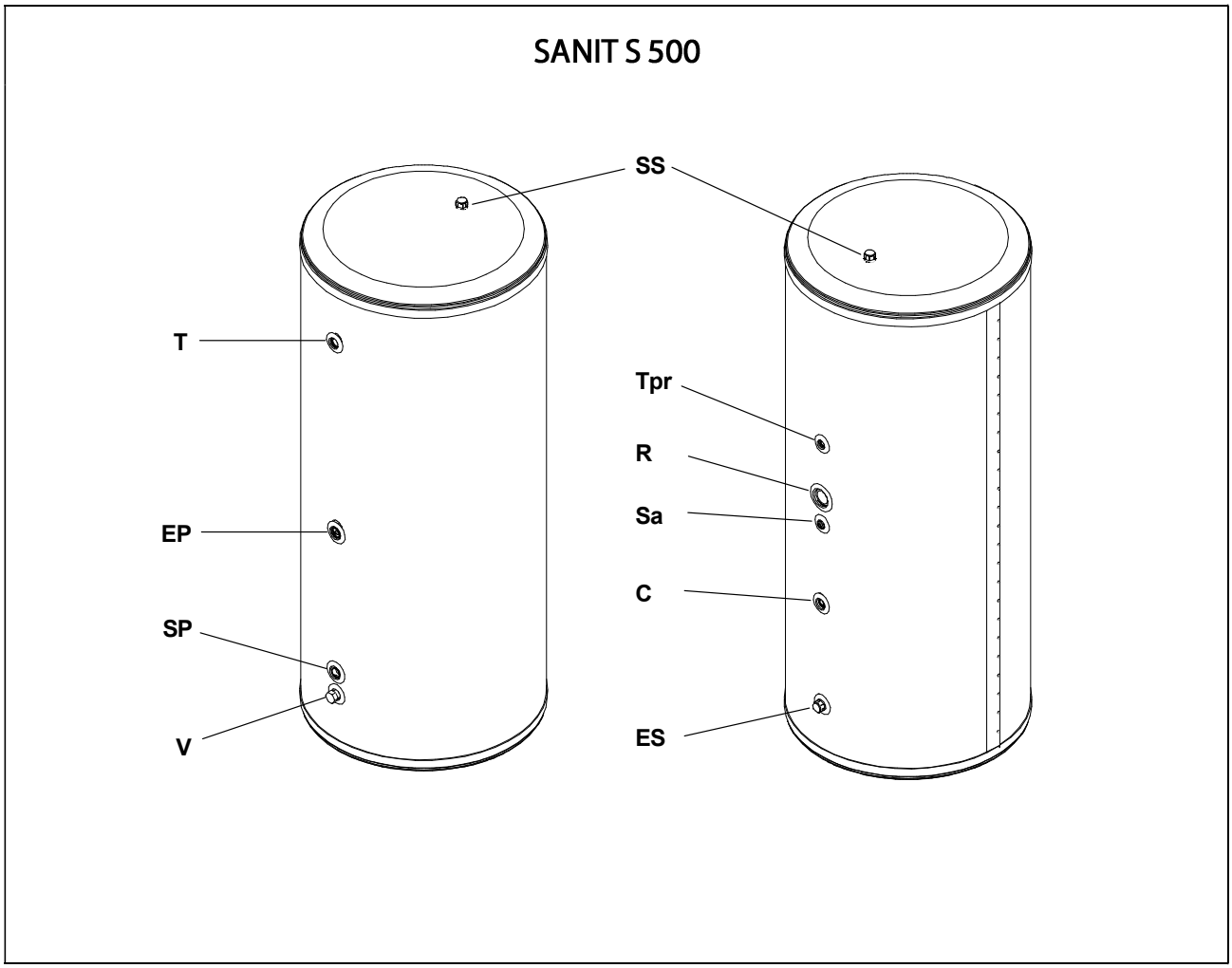

T: Toma opcional
EP: Entrada primario
SP: Salida primario
ES: Entrada agua fría sanitaria
SS: Salida agua caliente sanitaria
V: Toma vaciado
R: Toma resistencia
C: Toma recirculación
Sa: Sonda acumulador
Tpr: Toma protección catódica

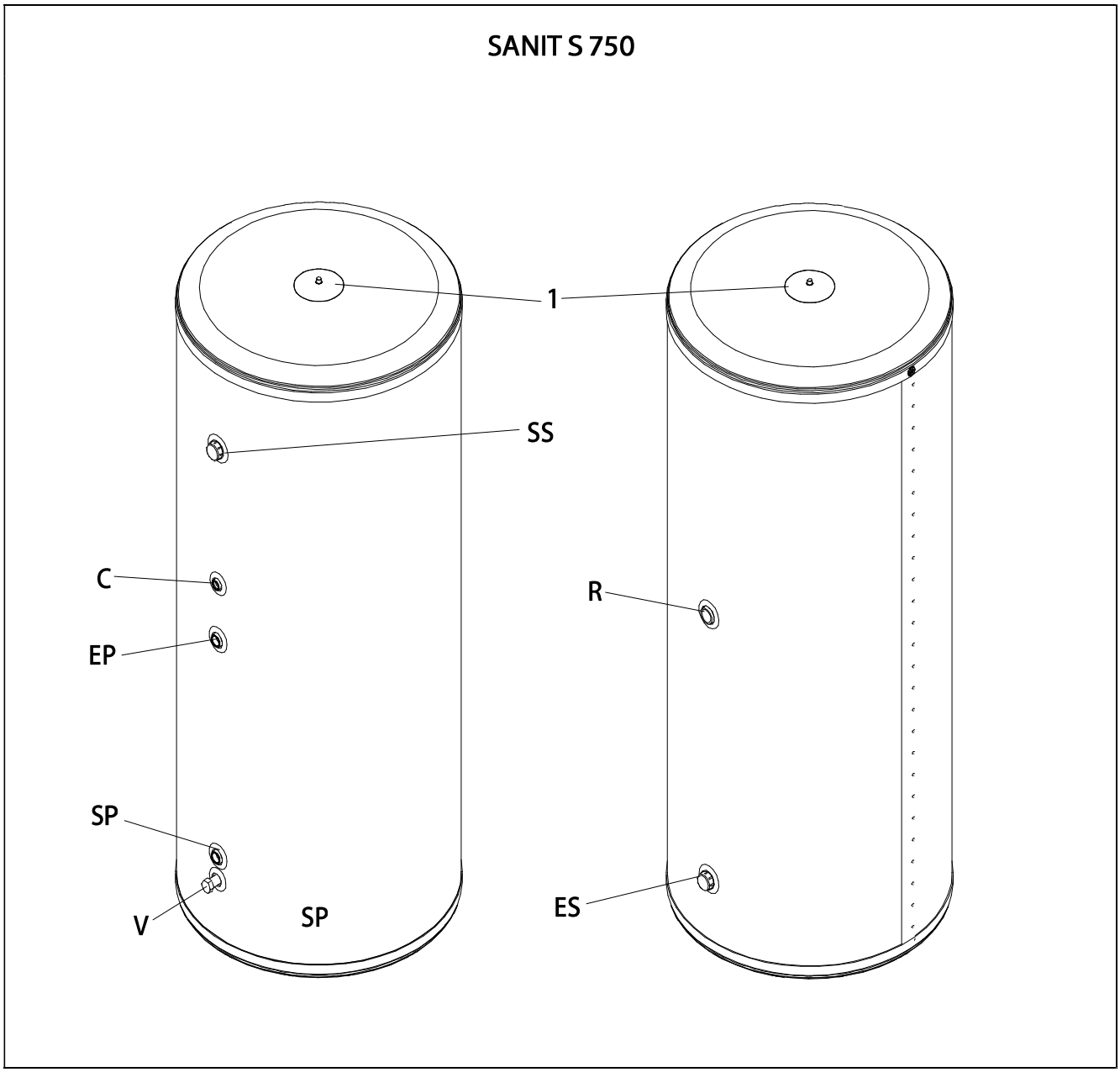

1. Tapa puente

SP: Salida primario
EP: Entrada primario
ES: Entrada agua fría sanitaria
SS: Salida agua caliente sanitaria
V: Toma vaciado
R: Toma resistencia
C: Toma recirculación

SANIT S 1000 / 1000 SBH

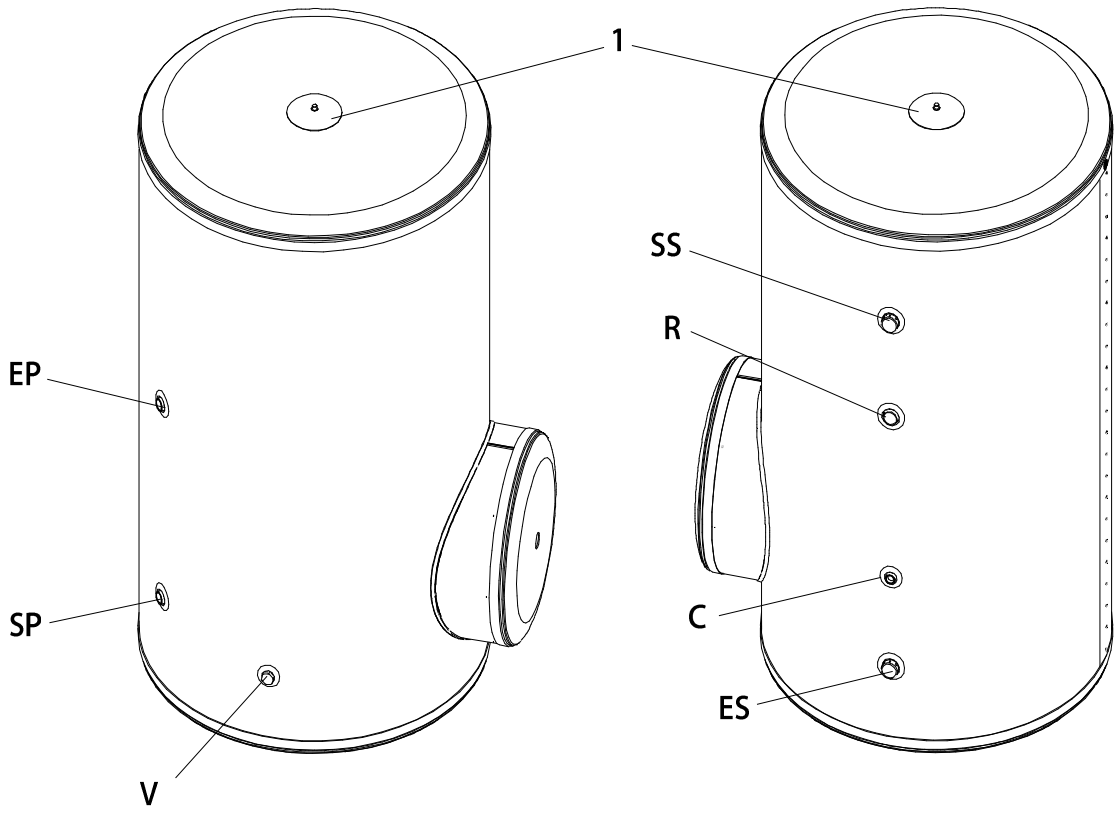

1. Tapa puente

SP: Salida primario
EP: Entrada primario
ES: Entrada agua fría sanitaria
SS: Salida agua caliente sanitaria
V: Toma vaciado
R: Toma resistencia
C: Toma recirculación

3 INSTRUCIONES PARA LA INSTALACION

3.1 Instalación Hidráulica

El circuito de ACS del acumulador está preparado para estar conectado permanentemente al suministro de agua de la red, mediante la toma de entrada de agua fría. Para más información en este ámbito, se recomienda consultar el apartado "Características Técnicas", donde se indican presiones máximas.

La instalación hidráulica debe ser efectuada por personal cualificado, respetando la reglamentación de instalación vigente y teniendo en cuenta las siguientes recomendaciones:

- El circuito secundario (o circuito de agua caliente sanitaria) deberá ir provisto de válvula de seguridad, tarada como máximo a 0,7 MPa (7 bar).
- La evacuación de la válvula de seguridad estará siempre conducido a desagüe. Las tuberías de conducción a desagüe deben mantenerse abiertas a la atmósfera. Es necesario seguir las instrucciones del apartado “Mantenimiento” para asegurar el correcto funcionamiento del aparato.
- Para evitar el continuo goteo de la válvula de seguridad de ACS, se recomienda instalar un vaso de expansión de ACS.
- El circuito primario (o circuito de calentamiento) deberá ir provisto de válvula de seguridad, tarada como máximo a 0,3 MPa (3 bar).
- **Una vez instalado el depósito, se debe llenar en primer lugar el circuito secundario (agua sanitaria) y someter a presión.**
- **Realizado el punto anterior, se debe llenar el circuito primario. Antes de llenar el circuito primario, asegurarse de que el secundario esté lleno.**
- Colocar manguitos dieléctricos en las conexiones del circuito secundario, cuando la tubería principal no sea de acero inoxidable.
- Cuando la presión de agua fría sea superior a la presión de diseño del aparato, se instalará un reductor de presión calibrando a un valor no superior a la presión de diseño.
- Para evitar pérdidas caloríficas a través de la tubería de agua caliente en sistemas de acumulación, se deberá instalar un sifón antitérmico a la salida del acumulador. La tubería de agua caliente será calorifugada (al menos hasta el inicio del sifón antitérmico).
- Se evitará el circuito de retorno cuando este sea de cobre.

Para realizar el vaciado del acumulador, se ha de vaciar en primer lugar el circuito primario y luego el secundario.

3.2 Emplazamiento

El acumulador no debe instalarse a la intemperie o en un lugar en el que pueda quedar expuesto a inclemencias climatológicas.

Para un mejor aprovechamiento energético, el acumulador debe instalarse lo más cerca posible del generador de agua caliente.

Al elegir el emplazamiento se debe tener en cuenta el peso del acumulador lleno, y que esté protegido contra heladas. Las tuberías deben tener aislamiento térmico en conformidad con la normativa vigente.

3.3 Equipamiento / opciones

Aunque los equipos Sanit van equipados con todos los componentes necesarios para su funcionamiento, DOMUSA TEKNIK ha creído interesante ofrecer varios componentes opcionales para los casos en los que se necesiten prestaciones especiales.

3.3.1 Protección catódica

Cuando la concentración de cloruros en el Agua Sanitaria sea superior a 250 mg/l, se recomienda instalar en el interior del interacumulador una protección catódica que evite el deterioro prematuro del acumulador. **DOMUSA TEKNIK** suministra como opción una protección catódica electrónica adecuada a su gama de interacumuladores. Para su instalación, leer detenidamente las instrucciones de montaje suministrada con la misma.

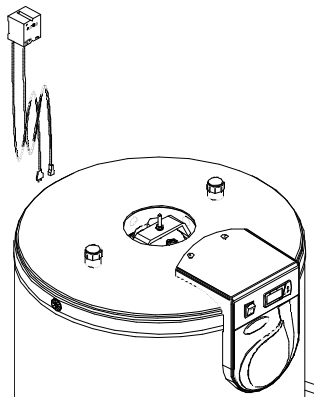

Figura 1

3.3.2 Resistencia eléctrica

Todos los acumuladores Sanit llevan una toma para la conexión de una resistencia eléctrica. **DOMUSA TEKNIK** suministra como opción tres resistencias de 1,5, 2,5 y 3,5Kw. Para su instalación, leer detenidamente las instrucciones de montaje suministradas con las mismas.

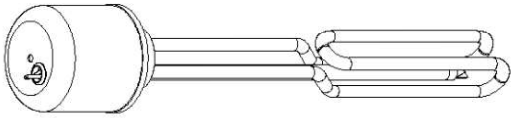

Figura 2

3.3.3 Vaso de expansión ACS 18L.

Debido al aumento de temperatura del agua acumulada, la presión del acumulador aumenta, por eso **DOMUSA TEKNIK** ofrece como opción este vaso de compensación para ACS para los modelos Sanit 500, 750 y 1000. Para su instalación, leer detenidamente las instrucciones de montaje suministradas con las mismas.

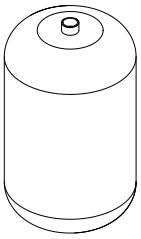

Figura 3

3.3.4 Manguitos dieléctricos 1”

Cuando el material de la instalación difiere del material de las tomas del interacumulador, se puede generar un par galvánico que deteriore el interacumulador. Para evitarlo **DOMUSA TEKNIK** recomienda colocar manguitos dieléctricos en las conexiones del circuito secundario cuando la tubería principal no sea de acero inoxidable. Para su instalación, leer detenidamente las instrucciones de montaje suministradas con las mismas.

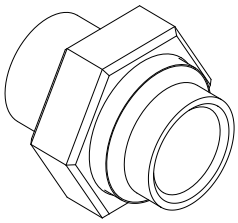

Figura 4

3.3.5 Válvula de seguridad ACS

Todos los acumuladores Sanit han sido diseñados para trabajar a una presión máxima de ACS de 0,7 MPa (7 bar). Para evitar superar esta presión, **DOMUSA TEKNIK** recomienda colocar en el circuito de ACS una válvula de seguridad tarada como máximo a 0,7 MPa (7 bar). La evacuación de la válvula de seguridad estará siempre conducida a desagüe. Para su instalación, leer detenidamente las instrucciones de montaje suministradas con las mismas.

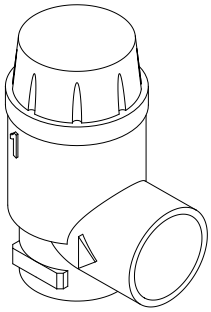

Figura 5

4 CONEXIÓN ELÉCTRICA

Para evitar riesgo de corrosión se debe conectar el depósito inoxidable directamente a tierra.

En el modelo **Sanit S 500** se puede utilizar el tornillo alojado en el cuello del depósito.

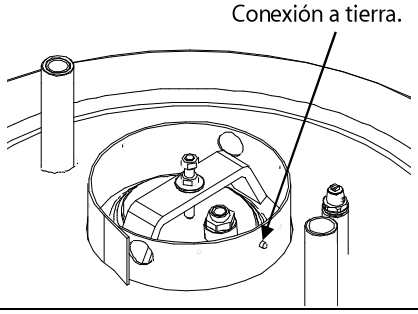

5 MANTENIMIENTO

Para mantener el conjunto caldera-acumulador en perfectas condiciones de funcionamiento, anualmente se debe hacer una revisión de los dos aparatos, por personal autorizado por **DOMUSA TEKNIK**. Particularmente, en el acumulador se recomienda:

- Una vez al año, realizar una limpieza exhaustiva del interior del acumulador de ACS. Antes de vaciar el depósito de ACS, se debe vaciar el circuito primario.
- Si el acumulador incorpora una protección catódica electrónica, una vez al año, se deberá inspeccionar su correcto funcionamiento.
- Mantener la presión de la instalación de primario entre 0,1 y 0,15 MPa (1 y 1,5 bar).
- Asegurar el correcto funcionamiento de la válvula de seguridad y el purgador.
- Si la instalación ha estado parada un largo período de tiempo, debe asegurarse de que la bomba de carga del acumulador funciona correctamente.

Se recomienda que el usuario verifique periódicamente el nivel de presión y temperatura del acumulador, así como el estado de las válvulas, empalmes y accesorios.

6 PUESTA EN MARCHA

Para que la **validez de la garantía** sea efectiva, la puesta en marcha del acumulador deberá ser realizada por un **Servicio de Asistencia Técnica oficial de DOMUSA TEKNIK**. Antes de proceder a dicha puesta en marcha, se deberá tener previsto:

- Que la instalación esté llena de agua y purgada correctamente.
- Que las conexiones de ida y retorno de primario y agua caliente y agua fría se han hecho correctamente.
- Que las conexiones y empalmes no tengan fugas.

7 ENTREGA DE LA INSTALACIÓN

El Servicio de Asistencia Técnica, una vez realizada la primera puesta en marcha, explicará al usuario el funcionamiento del acumulador, haciéndole las observaciones que considere más necesarias.

Será responsabilidad del instalador el exponer al usuario el funcionamiento de cualquier dispositivo de mando o control que pertenezca a la instalación y no se suministre con el acumulador.

8 VACIADO DEL DEPOSITO

Para realizar el vaciado del depósito, en los modelos **Sanit S 500, 750, 1000** y **1000 SBH**, se debe quitar el tapón de latón y conectar una manguera a la toma de vaciado, localizada en la parte inferior del depósito.

Compruebe que la manguera queda bien fijada a la toma de vaciado del depósito.

A continuación, coloque la boca inferior de la manguera en un desagüe de suelo cercano, de manera que dicho desagüe quede a un nivel inferior que el nivel inferior de la base del acumulador y espere a su completo vaciado.

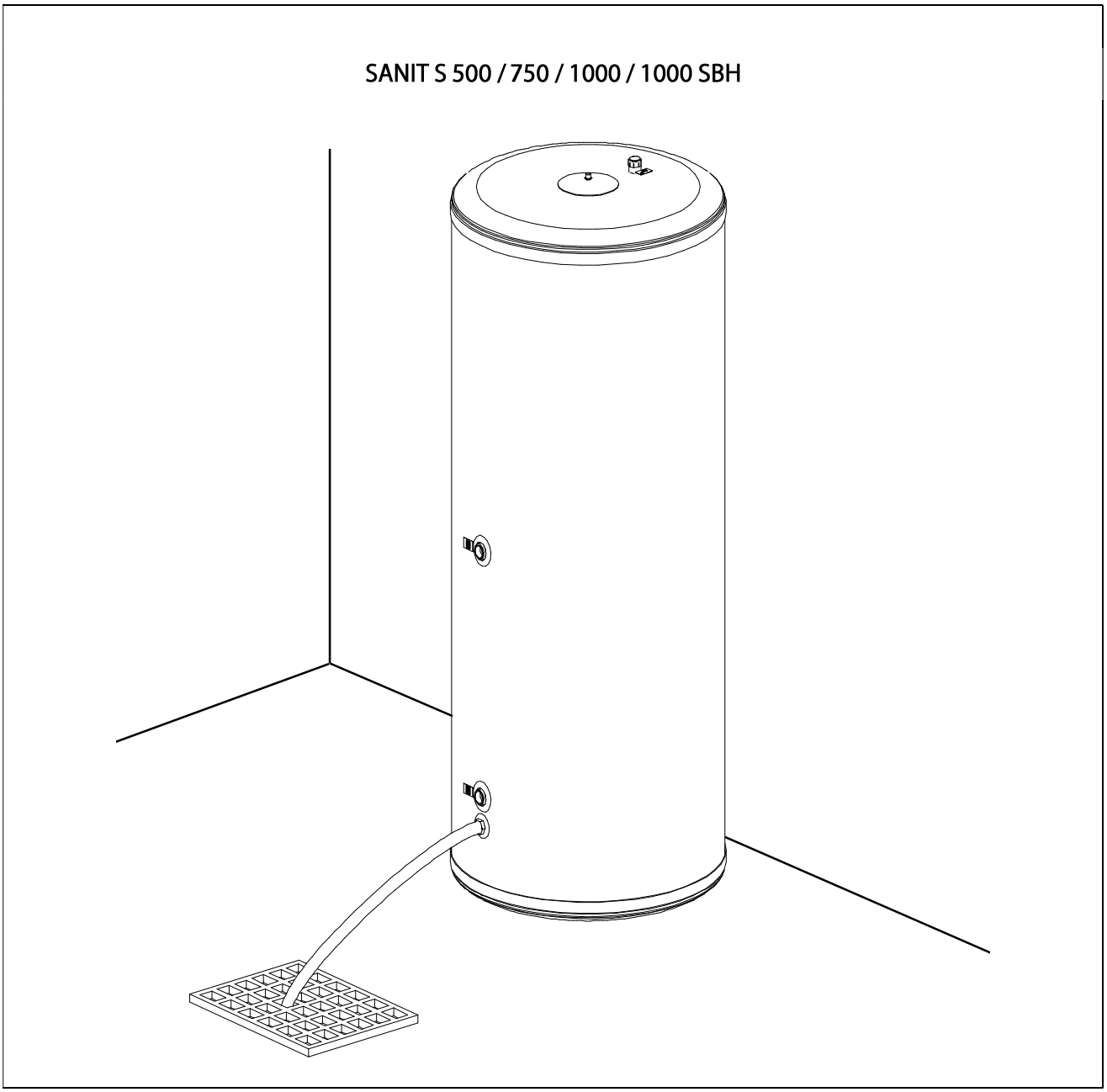

9 LISTADO DE COMPONENTES DE REPUESTO

9.1 Depósitos

REPUESTOS COMUNES

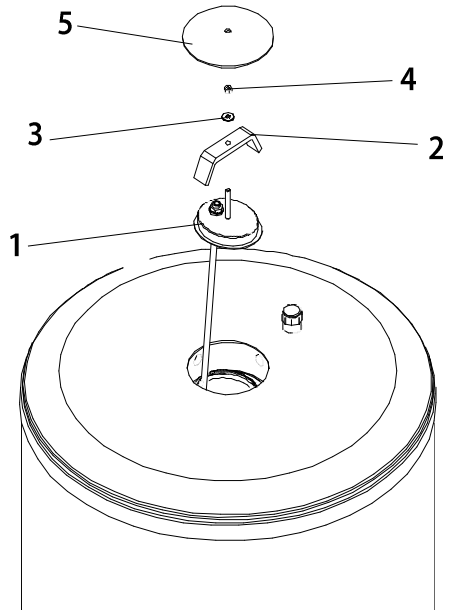

		SANIT S 750	SANIT S 1000 / 1000 SBH
Pos.	**Denominación**	**Código**	
1	Tapa elíptica	SCON000090	SCON000430
2	Puente tapa elíptica	SPIN000006	
3	Arandela plana M8	CTOR000080	
4	Tuerca hexagonal M8	CTOR000092	
5	Tapa puente	SOPE000025	

SANIT S 1000

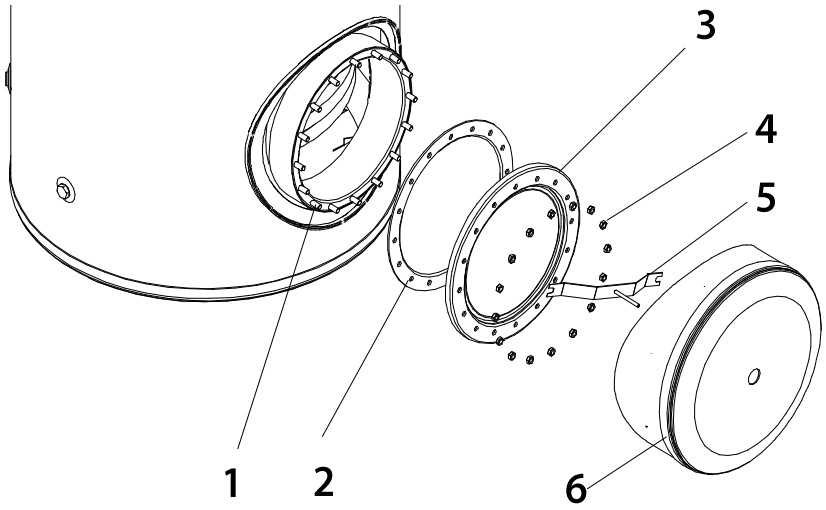

Pos.	Código	Denominación
1	-	Tornillo M14 x 35
2	-	Junta de unión brida
3	-	Tapa boca hombre
4	-	Tuerca hexagonal M14
5	SCON001743	Soporte tapa boca hombre
6	SCON001748	Conjunto tapa boca hombre

9.2 Embellecedores y tapones

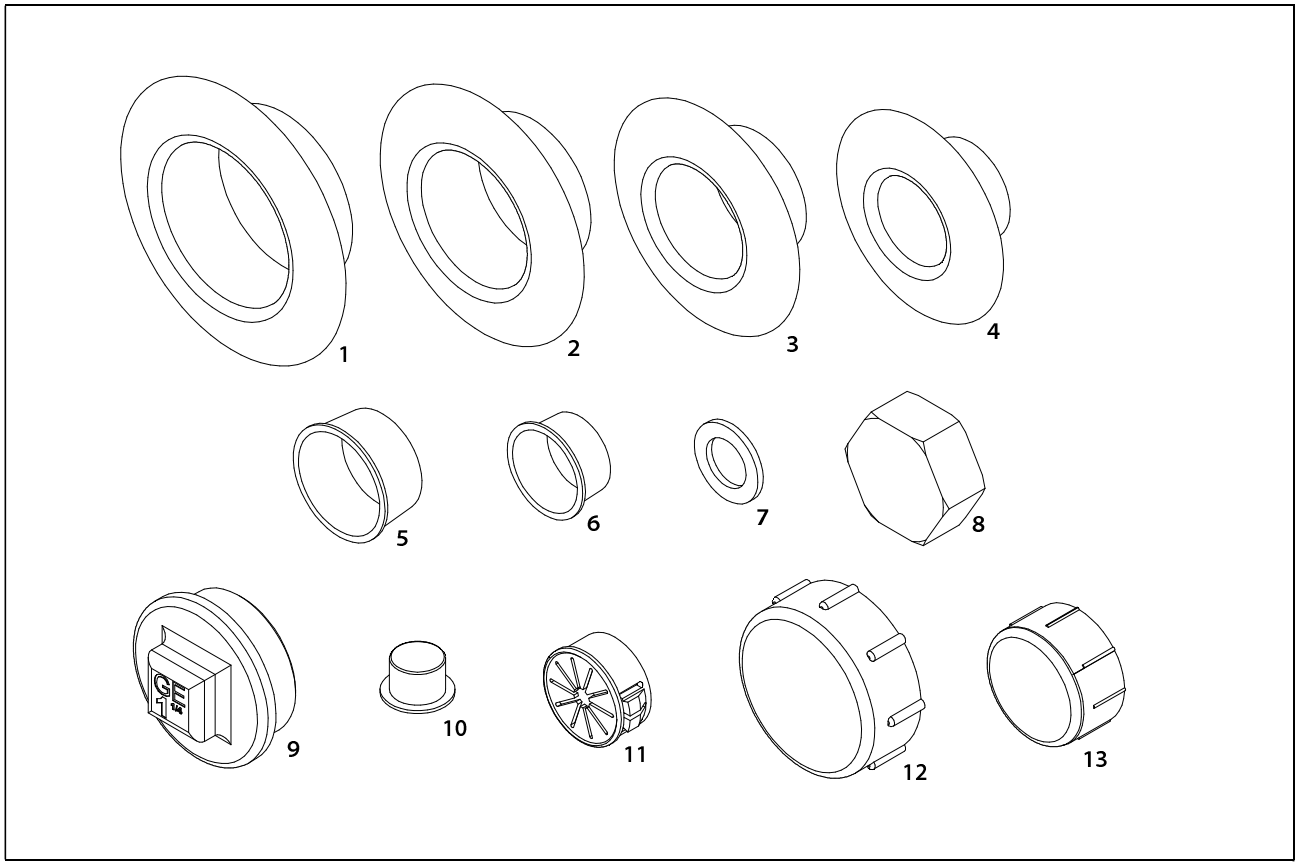

Pos.	Código	Denominación	Sanit S 500	Sanit S 750	Sanit S 1000
1	CFER000089	Embellecedor 1 ½" negro	1	3	3
2	CFER000086	Embellecedor 1" negro	2	2	2
3	CFER000085	Embellecedor ¾" negro	4	2	
4	CFER000084	Embellecedor ½" negro	2		
5	CFER000134	Tapón cónico 1" rojo	2	2	2
6	CFER000082	Tapón cónico ¾" rojo	1	1	1
7	CFOV000158	Junta belpa ¾"	1	1	1
8	CFOL000037	Tapón H ¾" latón	1	1	1
9	CFOL000021	Tapón M 1 ½" cromado	1	1	1
10	CFER000090	Capuchón negro		1	1
11	CFER000083	Prensaestopa		1	1
12	CFER000080	Tapón H 1 ½" rojo		2	2
13	CFER000008	Tapón H 1" rojo	2		

10 CROQUIS Y MEDIDAS

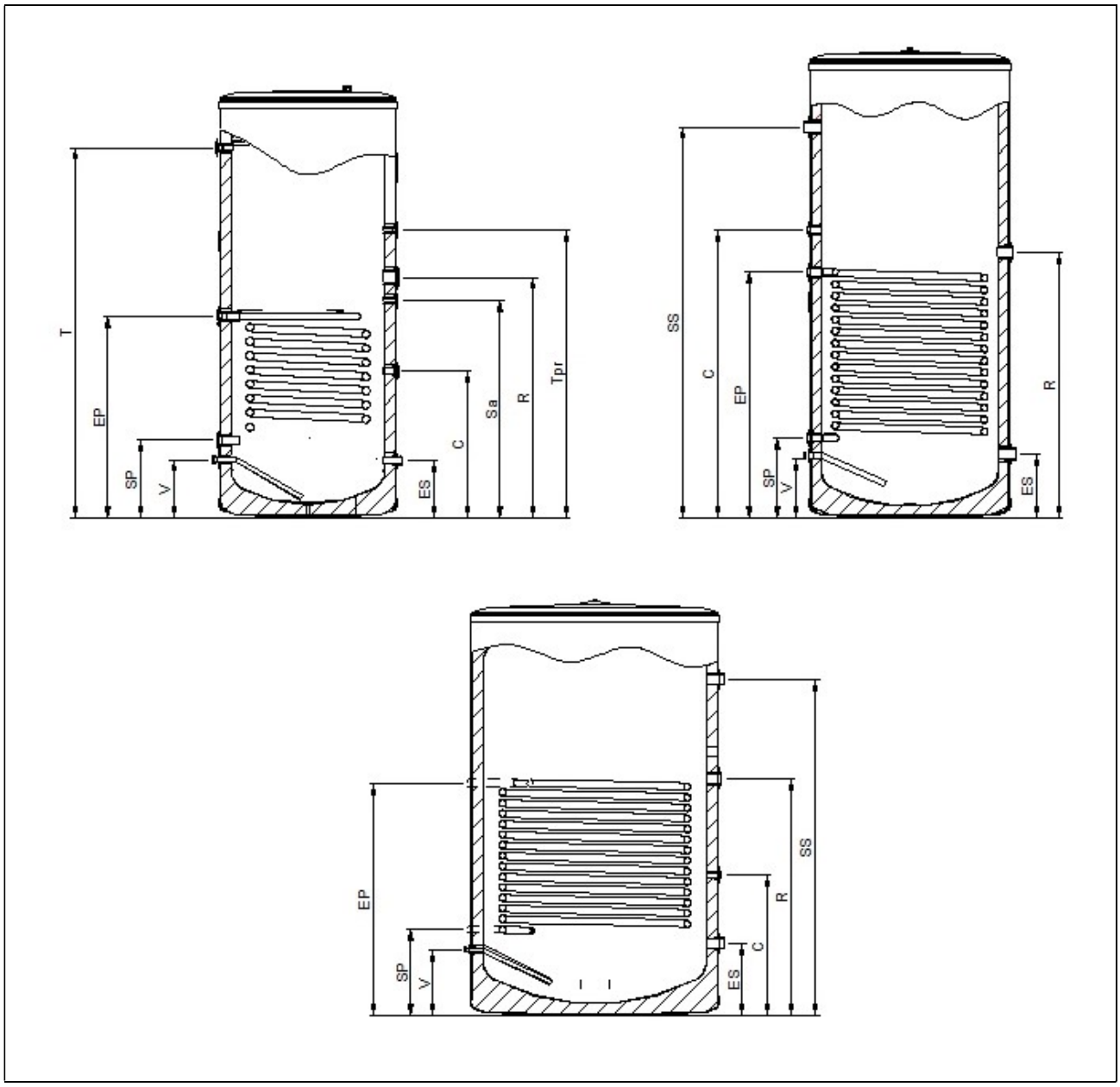

TOMA		Dimensión	MODELO		
			Sanit S 500	Sanit S 750	Sanit S 1000 / SBH
Vaciado	V	Cota (mm)	220	265	280
		Ø	¾″ M	½″ M	½″ M
Salida Primario	SP	Cota (mm)	295	340	365
		Ø	1″ H	1″ H	1″ H
Entrada Primario	EP	Cota (mm)	925	1040	985
		Ø	1″ H	1″ H	1″ H
Toma opcional	T	Cota (mm)	1570	-	-
		Ø	¾″ H	-	-
Entrada Secundario	ES	Cota (mm)	220	270	305
		Ø	1″ M	1 ½″ M	1 ½″ M
Recirculación	C	Cota (mm)	600	1220	595
		Ø	¾″ H	¾″ H	¾″ H
Resistencia	R	Cota (mm)	1000	1125	1115
		Ø	1 ½″ H	1 ½″ H	1 ½″ H
Salida Secundario	SS	Cota (mm)	215	1655	1425
		Ø	1″ M	1 ½″ M	1 ½″ M
Sonda Acumulador	Sa	Cota (mm)	900	-	-
		Ø	½″ H	-	-
Toma protección catódica	Tpr	Cota (mm)	1200	-	-
		Ø	½″ H	-	-
Dimensión de la base		Ø (mm)	760	860	1060
Altura total		Altura (mm)	1760	1940	1730

11 CARACTERÍSTICAS TÉCNICAS

MODELO		Sanit S 500	Sanit S 750	Sanit S 1000 / SBH
Volumen total	L	500	745	1000
Temperatura máx. de acumulación	ºC	70	70	70
Presión máx. de trabajo acumulador	MPa bar	0,7 7	0,7 7	0,7 7
Temperatura máx. de primario	ºC	85	85	85
Presión máx. de trabajo primario	MPa bar	1 10	1 10	1 10
Peso en vacío	Kg	120	166	240
Peso lleno	Kg	620	916	1240
Superficie de intercambio	m^2	1,8	2,4	3,2

NOTAS:

DOMUSA

T E K N I K

DIRECCIÓN POSTAL
Apartado 95
20730 AZPEITIA
Telfs: (+34) 943 813 899

FÁBRICA Y OFICINAS
Bº San Esteban s/n
20737 ERREZIL (Gipuzkoa)

www.domusateknik.com

DOMUSA TEKNIK, se reserva la posibilidad de introducir, sin previo aviso, cualquier modificación en las características de sus productos.

CDOC001676 02/06/23