DOMUSA TEKNIK

FUSION COMBI EC W50
FUSION COMBI EC F80

Modulo di ibridazione

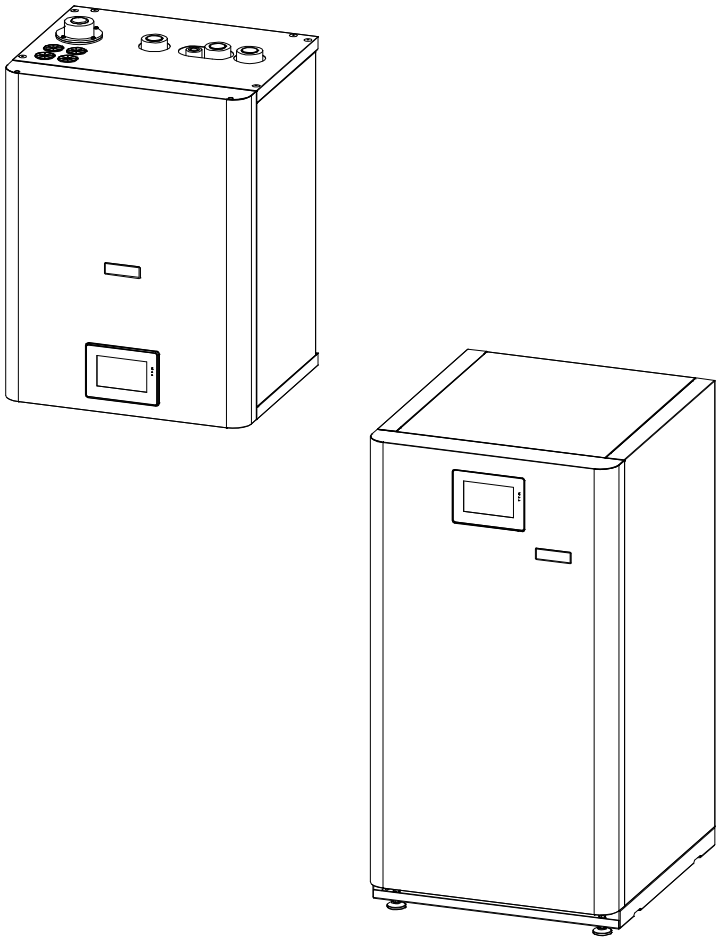

IT | ISTRUZIONI PER L'INSTALLAZIONE E IL FUNZIONAMENTO

La ringraziamo per aver scelto un accessorio per pompa di calore **DOMUSA TEKNIK**. Ha scelto il modello **FUSION COMBI EC** della gamma di prodotti di **DOMUSA TEKNIK**. Si tratta di un modulo idraulico di accumulo "all-in-one" che, in combinazione con una pompa di calore della gamma **DUAL CLIMA Ec** e di una caldaia per riscaldamento già presente nell'impianto, è in grado di fornire un livello di comfort adeguato ed economico all'abitazione, se abbinato a un impianto idraulico idoneo.

Il presente documento costituisce parte integrante ed essenziale del prodotto e dovrà essere consegnato all'utente. Leggere attentamente le avvertenze ed i consigli contenuti nel presente manuale poiché forniscono importanti istruzioni riguardanti la sicurezza durante l'installazione, l'utilizzo e la manutenzione.

L'installazione di questa apparecchiatura deve essere effettuata esclusivamente da personale qualificato, in conformità alle norme vigenti e seguendo le istruzioni del produttore.

La messa in esercizio e la manutenzione di questa apparecchiatura devono essere effettuate esclusivamente dai servizi di assistenza tecnica autorizzati di **DOMUSA TEKNIK**.

Un'errata installazione di questo prodotto può causare danni a persone, animali e cose, per i quali il costruttore non è responsabile. **DOMUSA TEKNIK** informa che il soggetto responsabile del conferimento dei rifiuti di imballaggio o degli imballaggi usati, per la loro corretta gestione ambientale, sarà il proprietario finale del prodotto. Al termine della sua vita utile, il prodotto deve essere consegnato a un centro di raccolta differenziata di apparecchiature elettriche ed elettroniche o restituito al distributore al momento dell'acquisto di un nuovo apparecchio equivalente. Per informazioni più dettagliate sui sistemi di raccolta disponibili, contattare i centri di raccolta delle autorità locali o i distributori presso i quali è stato effettuato l'acquisto.

INDICE

1 AVVERTENZE DI SICUREZZA....4
1.1 AVVERTENZE SULL'USO E SULL'INSTALLAZIONE....4
1.2 AVVERTENZE PER LA SICUREZZA PERSONALE....4
2 ELENCO DEI COMPONENTI....5
3 ISTRUZIONI PER L'INSTALLAZIONE....7
3.1 MONTAGGIO A PARETE DEL MODULO FUSION COMBI EC W50....8
3.2 IMPIANTO IDRAULICO....9
3.3 SVUOTAMENTO DEL SERBATOIO....11
3.4 COMUNICAZIONE CON L'UNITÀ ESTERNA....11
3.5 ALIMENTAZIONE ELETTRICA DEL MODULO INTERNO....11
3.6 MONTAGGIO E COLLEGAMENTO DEL PANNELLO DEI COMANDI....12
3.7 COLLEGAMENTO PER L'IBRIDAZIONE DI UNA CALDAIA PER RISCALDAMENTO (E2)....13
3.8 MONTAGGIO E COLLEGAMENTO DI ACCESSORI OPZIONALI....14
4 FUNZIONAMENTO....15
4.1 CONFIGURAZIONE DELLA POMPA DI CALORE....15
4.2 SELETTORE MODALITÀ DI FUNZIONAMENTO "SOLO CALDAIA"....15
5 SCHEMA ELETTRICO....16
6 SCHEMI E DIMENSIONI....18

1 AVVERTENZE DI SICUREZZA

1.1 Avvertenze sull'uso e sull'installazione

Il modulo **FUSION COMBI EC** deve essere installato da personale autorizzato, in conformità con le leggi e le normative vigenti in materia. Le precauzioni qui descritte riguardano argomenti molto importanti, quindi è necessario seguirle alla lettera.

Si prega di leggere attentamente questo libretto di istruzioni e di conservarlo in un luogo sicuro e facilmente accessibile. **DOMUSA TEKNIK** non si assume alcuna responsabilità per eventuali danni causati dalla mancata osservanza di queste istruzioni.

Il modulo idraulico **FUSION COMBI EC** può essere installato solo in combinazione con una pompa di calore della gamma **DUAL CLIMA EC** di **DOMUSA TEKNIK** e una caldaia per riscaldamento a gas, gasolio o elettrica. Il modulo **FUSION COMBI EC,** in abbinamento a una pompa di calore **DUAL CLIMA EC** e a una caldaia per riscaldamento, è adatto sia per impianti di riscaldamento che di raffrescamento e può essere abbinato a ventilconvettori, impianti di riscaldamento/raffrescamento a pavimento e radiatori. Deve essere collegato a un impianto di riscaldamento/condizionamento compatibili con le sue prestazioni e potenza.

Questo apparecchio deve essere destinato solo all'uso al quale è stato espressamente destinato. Ogni altro uso è da considerarsi improprio e quindi pericoloso. Il produttore non può in nessun caso essere ritenuto responsabile per danni causati da usi impropri, erronei ed irragionevoli.

Dopo aver tolto tutto l'imballo verificare l'integrità del contenuto. In caso di dubbio non utilizzare l'apparecchio e rivolgersi al fornitore. Gli elementi dell'imballaggio devono essere tenuti fuori dalla portata dei bambini in quanto costituiscono potenziali fonti di pericolo.

L'installazione impropria dell'apparecchiatura o degli accessori potrebbe causare folgorazione, cortocircuito, perdite, incendio o altri danni all'apparecchiatura. Utilizzare solo accessori o apparecchiature opzionali prodotti da **DOMUSA TEKNIK** e progettati specificamente per funzionare con i prodotti inclusi in questo manuale. Non modificare, sostituire o scollegare alcun dispositivo di sicurezza o di controllo senza prima consultare il produttore o il servizio di assistenza tecnica autorizzato di **DOMUSA TEKNIK**.

Quando si decide di non utilizzare più l'apparecchiatura, è necessario disattivare le parti che possono costituire potenziali fonti di pericolo.

1.2 Avvertenze per la sicurezza personale

Indossare sempre adeguati dispositivi di protezione individuale (guanti protettivi, occhiali di sicurezza, ecc.) durante le operazioni di installazione e/o manutenzione dell'unità.

Non toccare nessun interruttore con le dita bagnate. Toccare un interruttore con le dita bagnate può causare scosse elettriche. Prima di accedere ai componenti elettrici, scollegare completamente l'alimentazione elettrica.

Non toccare i tubi dell'acqua o le parti interne durante e immediatamente dopo il funzionamento. I tubi e le parti interne potrebbero essere eccessivamente caldi o freddi, a seconda dell'utilizzo dell'unità.

Se si toccano tubi o parti interne in modo inappropriato, le mani possono subire ustioni da freddo o da caldo. Per evitare lesioni, attendere che i tubi e le parti interne ritornino alla temperatura normale oppure, se è necessario accedervi, assicurarsi di indossare guanti di sicurezza adeguati.

2 ELENCO DEI COMPONENTI

FUSION COMBI EC W50

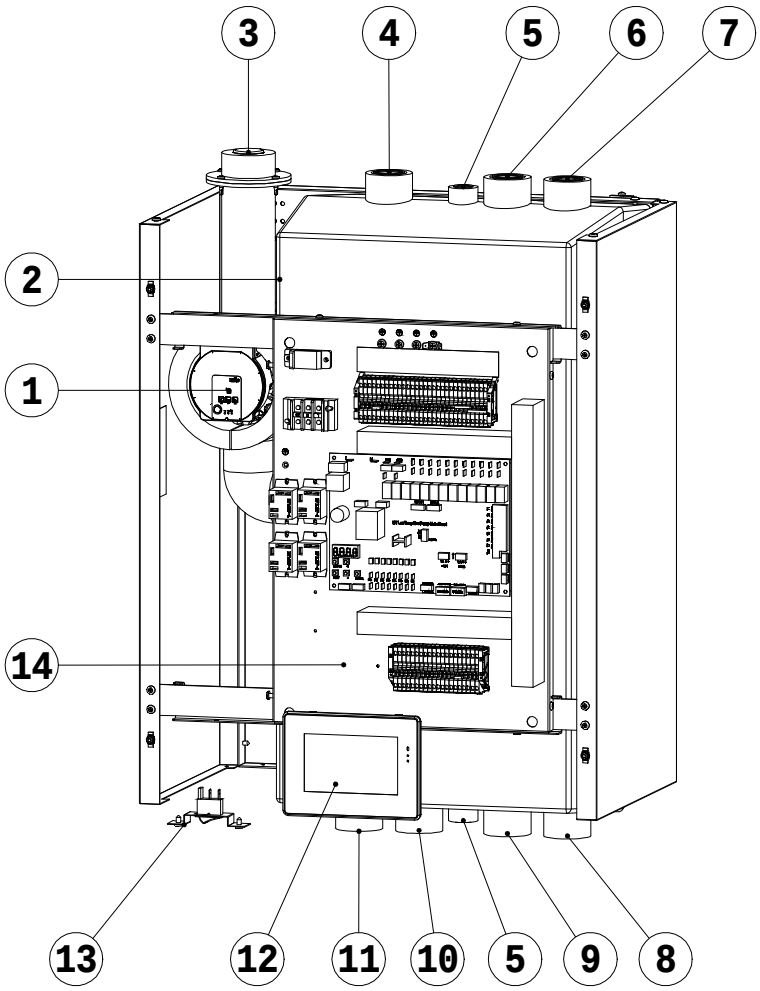

1. Pompa di circolazione circuito 1.
2. Serbatoio coibentato da 50 litri.
3. Mandata del circuito 1.
4. Mandata del circuito 2.
5. Presa per valvola di sfiato/svuotamento.
6. Ritorno del circuito 1.
7. Ritorno del circuito 2.
8. Ritorno alla caldaia.
9. Ritorno alla pompa di calore.
10. Ingresso dalla caldaia.
11. Ingresso dalla pompa di calore.
12. Centralina di controllo.
13. Selettore della modalità "Solo caldaia".
14. Modulo di comunicazione **Easy Connect**.

FUSION COMBI EC F80

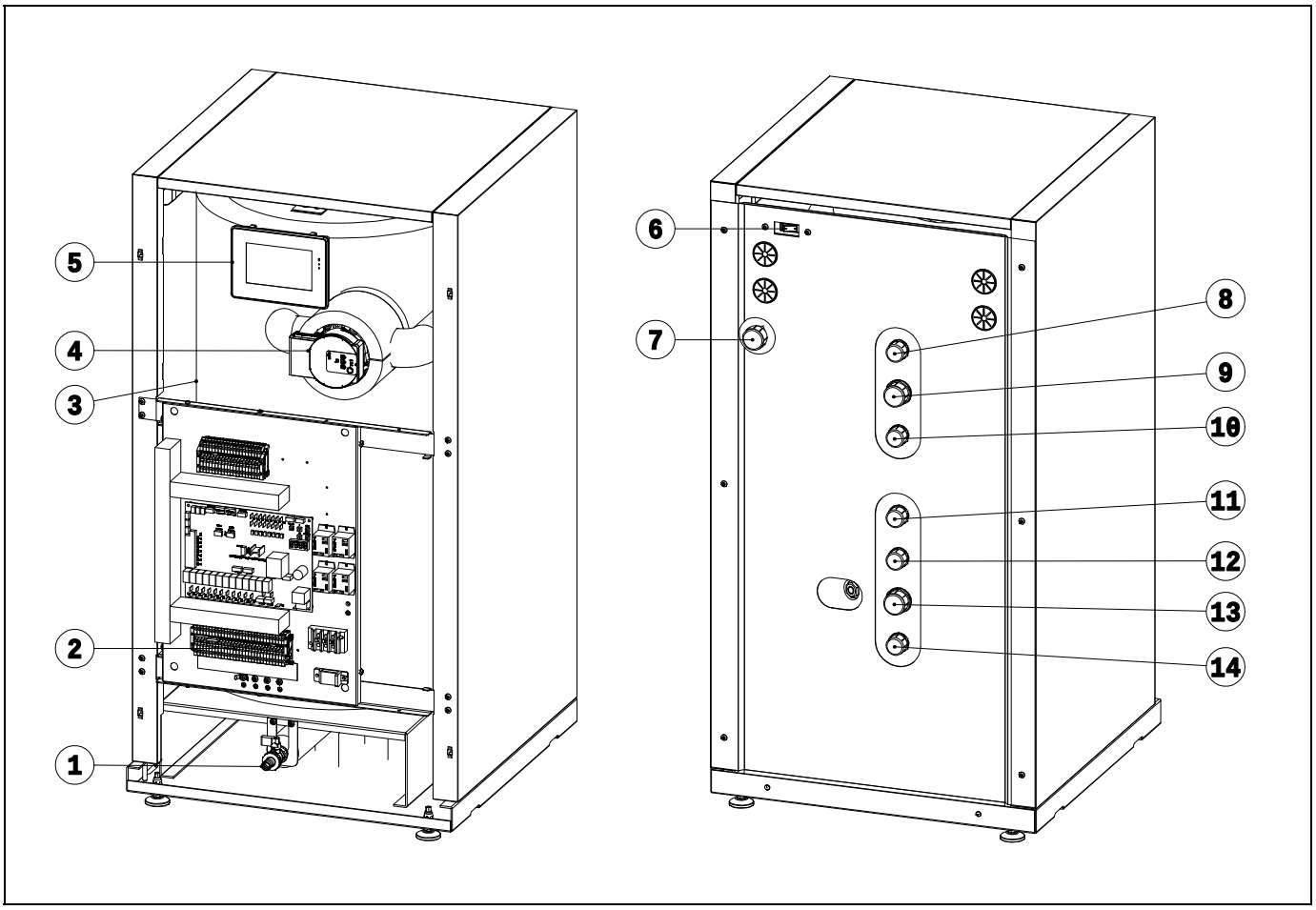

1. Svuotamento.
2. Modulo di comunicazione **Easy Connect**.
3. Serbatoio coibentato da 80 litri.
4. Pompa di circolazione circuito 1.
5. Centralina di controllo.
6. Selettore della modalità "Solo caldaia".
7. Mandata del circuito 1.
8. Ingresso dalla caldaia.
9. Ingresso dalla pompa di calore.
10. Mandata del circuito 2.
11. Ritorno alla caldaia.
12. Ritorno del circuito 1.
13. Ritorno alla pompa di calore.
14. Ritorno del circuito 2.

3 ISTRUZIONI PER L'INSTALLAZIONE

Il modulo di ibridazione **FUSION COMBI EC** può essere installato solo in combinazione con una pompa di calore della gamma **DUAL CLIMA EC** di **DOMUSA TEKNIK** e una caldaia per riscaldamento convenzionale, già presente o nuova. Pertanto, è necessario effettuare i collegamenti idraulici ed elettrici di tali apparecchiature affinché funzioni. In questa sezione vengono descritte nel dettaglio le operazioni necessarie per l'installazione e il collegamento.

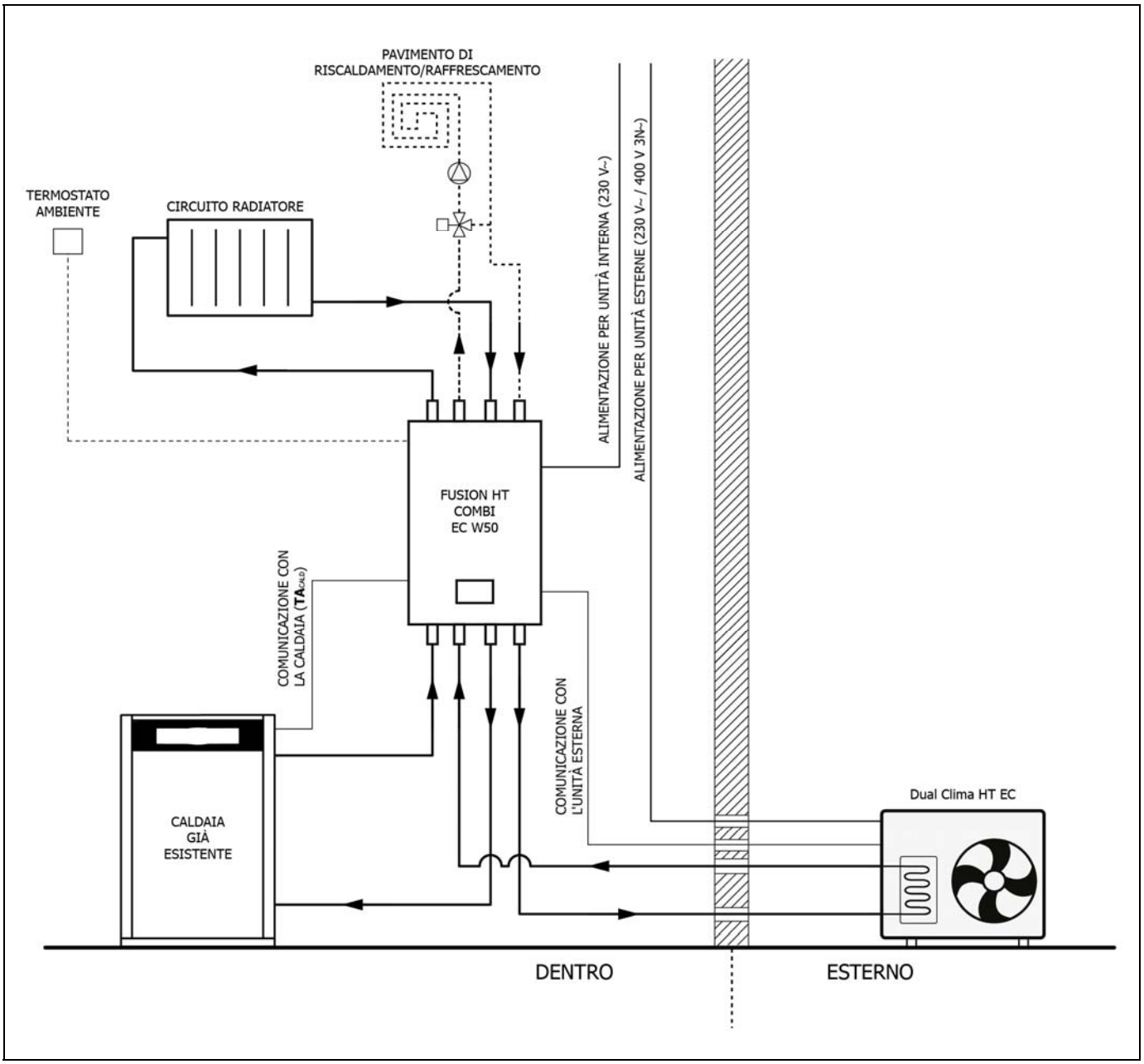

3.1 Montaggio a parete del modulo FUSION COMBI EC W50

Il modulo idraulico **FUSION COMBI EC W50** viene fornito dalla fabbrica predisposto per il fissaggio a parete. A tale scopo, il modulo è dotato di ganci nella parte posteriore e nella busta dei documenti sono inclusi 2 supporti appositi per il fissaggio a parete. Per il fissaggio, seguire le indicazioni della figura seguente:

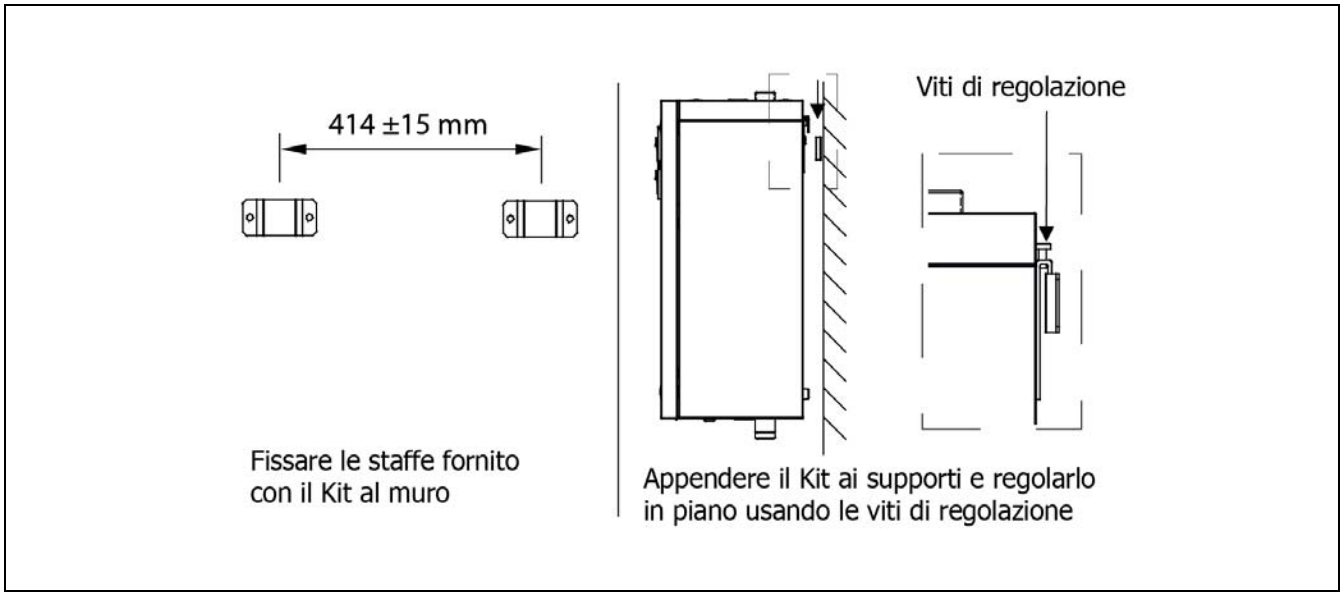

È fondamentale consentire l'accesso dalla parte anteriore, pertanto non deve essere installato alcun ostacolo che ne impedisca l'accesso.

Sebbene il modulo **FUSION COMBI EC W50** sia fornito di fabbrica prevedendone l'installazione con le prese per l'unità esterna **DUAL CLIMA EC** e per la caldaia nella parte superiore, il modulo può essere montato nella parte inferiore del modulo tramite tali prese. A tal fine, il modulo è dotato di ganci alle due estremità. Una volta appeso il modulo alla parete, è necessario girare il coperchio anteriore e posizionarlo nella nuova posizione.

1. Fissare il modulo alla parete nella posizione prescelta.	**2.** Se necessario, rimuovere il coperchio anteriore e girarlo nella posizione corretta.	**3.** Montare il coperchio nella nuova posizione.
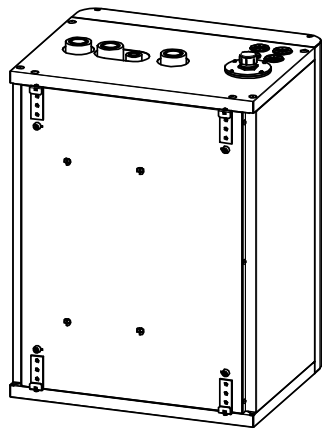	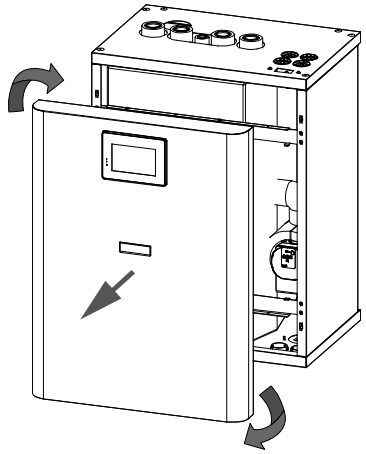	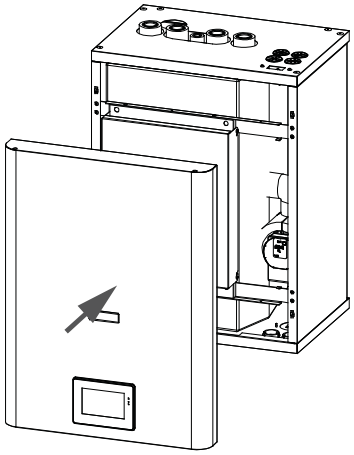

NOTA: Si consiglia di installare una valvola di scarico nella presa superiore (5) e un rubinetto di scarico in quella inferiore.

3.2 Impianto idraulico

L'impianto idraulico deve essere realizzato da personale qualificato, nel rispetto delle norme per l'installazione vigenti e tenendo in considerazione le seguenti raccomandazioni:

- Per il collegamento idraulico tra il modulo **FUSION COMBI EC** e la pompa di calore **DUAL CLIMA EC** è sufficiente collegare le prese **IBC** e **RBC** del modulo (vedere *"Schemi e dimensioni"*) rispettivamente con le prese di mandata e di ritorno della pompa di calore, mediante 2 tubi opportunamente isolati.
- Per il collegamento idraulico tra il modulo **FUSION COMBI EC** e una caldaia esistente, collegare le prese **EIC** e **RRC** del modulo (vedere *"Schemi e dimensioni"*) rispettivamente con le prese di mandata e di ritorno della caldaia, mediante 2 tubi opportunamente isolati.
- **È necessario** isolare i tubi del circuito idraulico per evitare la formazione di condensa durante il funzionamento in modalità "Raffrescamento", la riduzione della capacità di raffrescamento e riscaldamento e il congelamento dei tubi esterni in inverno. Lo spessore minimo dell'isolamento del tubo deve essere 19 mm (0,039 W/mK) e deve preferibilmente essere un isolamento a celle chiuse o con barriera al vapore. Nelle aree esterne esposte al sole, l'isolamento deve essere protetto dagli effetti degradanti del sole.
- Predisporre adeguati valvole di sfiato e dispositivi per la corretta evacuazione dell'aria dal circuito durante la fase di riempimento dell'acqua.
- È necessario installare un **filtro** nel circuito idraulico della pompa di calore, allo scopo di evitare ostruzioni o restringimenti causati dallo sporco nell'impianto. Il filtro **deve** essere installato prima di riempire l'impianto di acqua e nella sezione di ritorno della macchina, per evitare che l'acqua sporca entri all'interno dello scambiatore di calore (condensatore). **Si consiglia di inserire questo filtro tra due valvole di intercettazione, per poterlo pulire senza svuotare l'impianto**. Il tipo di filtro installato deve essere adeguato alle caratteristiche peculiari di ciascun impianto (tipo e materiale delle condotte idriche, tipo di acqua utilizzata, volume dell'acqua dell'impianto, ecc.). **Il filtro dell'acqua deve essere controllato ed eventualmente pulito almeno una volta all'anno**, tuttavia, per i nuovi impianti, si consiglia di controllarlo nei primi mesi dopo dalla messa in esercizio.
- È necessario utilizzare un tubo di diametro adeguato alla capacità dell'impianto, in modo da raggiungere la portata minima necessaria per il corretto funzionamento dell'unità esterna.
- Prima di collegare la pompa di calore è necessario effettuare un'accurata pulizia interna dei tubi dell'impianto idraulico.
- Il modulo idraulico **FUSION COMBI EC** è un accessorio che per il suo corretto funzionamento deve essere installato in abbinamento a una pompa di calore **DUAL CLIMA EC** e a una caldaia, pertanto, oltre alle raccomandazioni sopra descritte, dovranno essere rispettate quelle indicate nel manuale di installazione della pompa di calore.

Il modulo idraulico **FUSION COMBI EC** in abbinamento a una pompa di calore **DUAL CLIMA EC** e una caldaia, è predisposto per funzionare con diverse combinazioni di circuiti idraulici. Questi impianti possono essere ad uno o due circuiti, solo riscaldamento oppure riscaldamento e raffrescamento.

Schema idraulico a due circuiti: uno per il raffrescamento e uno per il riscaldamento.

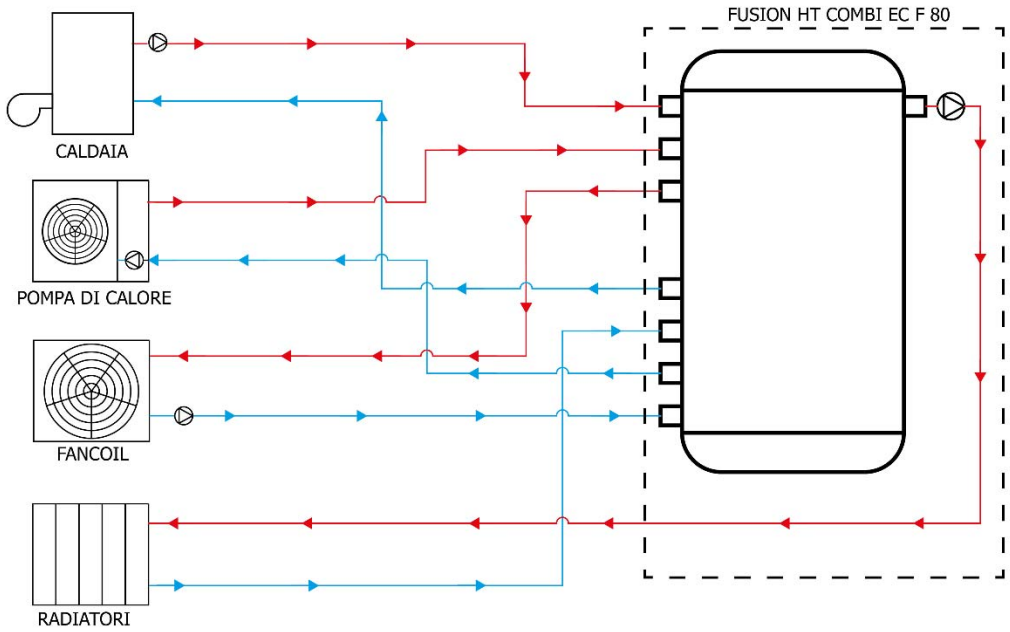

Schema idraulico a due circuiti: uno per riscaldamento/raffrescamento a pavimento (con miscelatore termostatico max. 45 ºC) e un altro con radiatori.

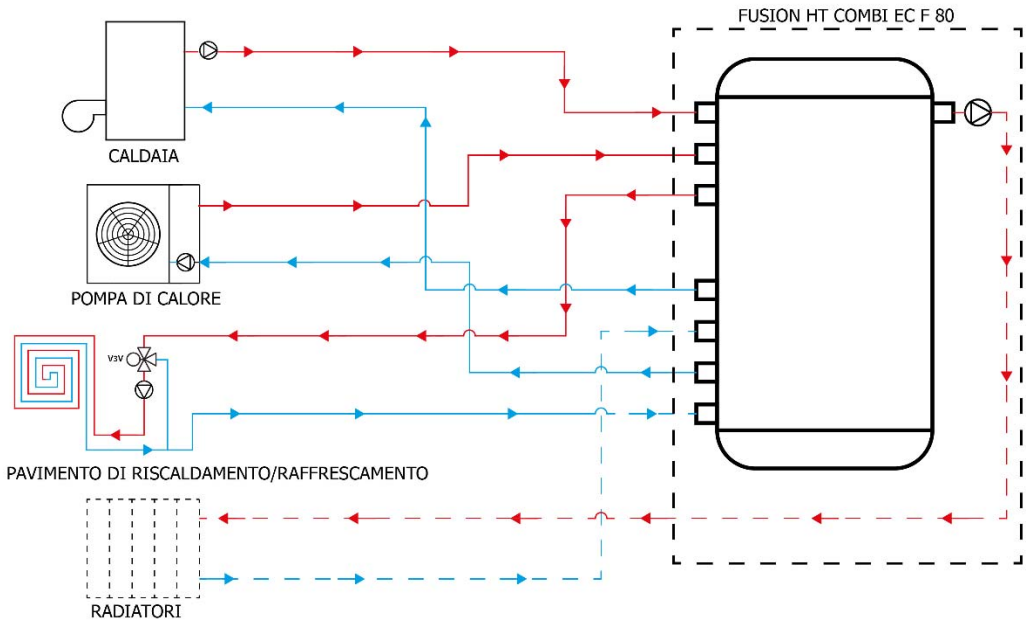

ATTENZIONE: Le prese di mandata e di ritorno della pompa di calore DUAL CLIMA EC e della caldaia devono essere collegate idraulicamente al modulo FUSION COMBI EC utilizzando le apposite prese indicate nella sezione "Schemi e dimensioni" del presente manuale.

ATTENZIONE: Per l'installazione di un circuito di riscaldamento a pavimento, è indispensabile installare un limitatore di temperatura o una valvola miscelatrice, limitati ad un massimo di 45 ºC all'ingresso del circuito.

3.3 Svuotamento del serbatoio

Per lo svuotamento del modulo idraulico **FUSION COMBI EC W50** si consiglia di installare un rubinetto di scarico nella presa (**5**) nella parte inferiore del serbatoio. Il modello **FUSION COMBI EC F80** è dotato di serie di un rubinetto di scarico nella parte inferiore. Si consiglia di collegare un tubo flessibile al rubinetto di scarico e condurlo a uno scarico.

3.4 Comunicazione con l'unità esterna

Per funzionare, il modulo di comunicazione **Easy Connect** integrato all'interno del modulo idraulico **FUSION COMBI EC** deve essere collegato all'unità esterna della pompa di calore **DUAL CLIMA EC**, mediante un cavo di comunicazione a 2 fili. Per un corretto collegamento, seguire attentamente le istruzioni riportate nella sezione *"Collegamento con l'unità esterna"* del "Manuale di istruzioni per l'installazione e l'uso" fornito con la pompa di calore **DUAL CLIMA EC**.

3.5 Alimentazione elettrica del modulo interno

I collegamenti elettrici del modulo di comunicazione **FUSION COMBI EC** devono essere realizzati da personale qualificato, rispettando le norme di installazione vigenti in materia. I collegamenti elettrici devono essere realizzati in modo da facilitare il completo isolamento e disinserimento della pompa di calore, per effettuare qualsiasi operazione di manutenzione in sicurezza.

Il modulo idraulico è dotato di una serie di pressacavi attraverso i quali è possibile introdurre i cavi all'interno dell'apparecchiatura. I cavi esposti alle condizioni atmosferiche esterne devono essere protetti da canaline o tubi protettivi, o devono essere di una categoria adatta all'uso esterno (guaine di tipo H07RN-F o superiore). Inoltre, si consiglia di mantenere una distanza minima di 25 mm tra i cavi di tensione (alimentazione generale, valvole deviatrici, resistenza di supporto, pompe di circolazione, ecc.) e i cavi di comunicazione e i sensori (cavo di comunicazione tra unità, sonde di temperatura, sonda ambiente, ecc.), facendoli passare attraverso tubi separati.

L'unità interna **FUSION COMBI EC** è dotata di un modulo di comunicazione elettronico di comunicazione **Easy Connect**. Per accedervi è necessario rimuovere il coperchio che lo ricopre. Il modulo **Easy Connect** è predisposto per il collegamento elettrico a una tensione di 230 V~50 Hz con i morsetti **L** e **N** della morsettiera dei collegamenti. **È indispensabile effettuare la messa a terra.**

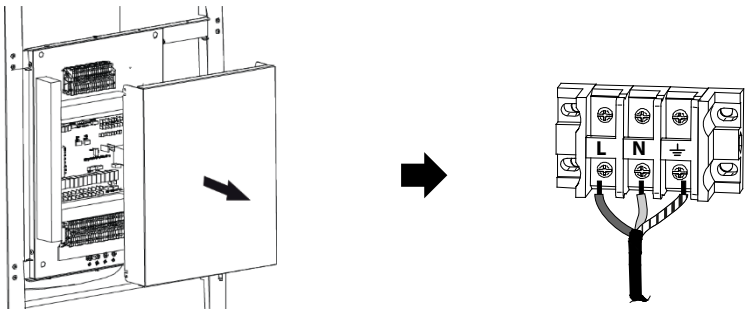

Il consumo massimo ammissibile della scheda elettronica del modulo **Easy Connect** è **5 A**, pertanto, **la somma dei consumi elettrici massimi degli accessori elettrici connessi non deve essere superiore a tale valore**, ad eccezione del collegamento della resistenza di supporto **E1** eventualmente collegata, per la quale il modulo **Easy Connect** è dotato di relè di potenza che consentono un consumo massimo di **20 A**. Il calcolo della sezione dei cavi di alimentazione del modulo, così come dei fusibili o degli interruttori termici di protezione dell'impianto elettrico, devono essere inclusi nella somma dei consumi elettrici massimi di tutti gli accessori collegati (**resistenza di supporto**, pompe di circolazione, valvole deviatrici, ecc.). Il dimensionamento dei cavi di alimentazione deve essere conforme alle leggi e normative vigenti.

ATTENZIONE: Ogni volta che si interviene sull'impianto elettrico, assicurarsi che sia scollegato dalla rete elettrica.

3.6 Montaggio e collegamento del pannello dei comandi

Il pannello di controllo viene fornito all'interno della pompa di calore **DUAL CLIMA EC** e può essere montato nella parte anteriore del modulo idraulico **FUSION COMBI EC**. Per un corretto montaggio seguire attentamente i seguenti passaggi, a seconda del modello:

FUSION COMBI EC W50:

1. Aprire il coperchio anteriore del modulo.	**2.** Colpire la finestra pretagliata sul coperchio anteriore con un martello o simili.	**3.** Inserire la centralina di controllo nel foro e premere leggermente.
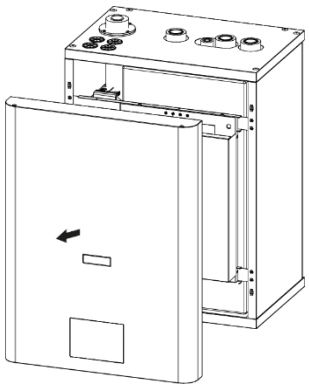	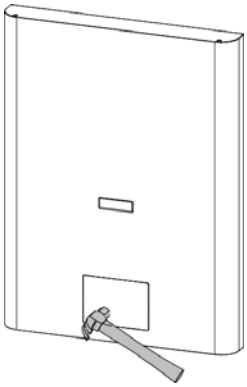	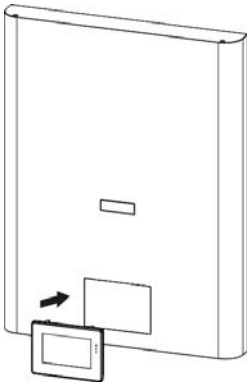
4. Fissare l'unità di controllo utilizzando le quattro viti fornite sul retro dell'unità di controllo.	**5.** Rimuovere il cavo di collegamento dalla centralina dall'interno del modulo elettronico e collegare la fascetta verde al connettore situato sul retro della centralina.	
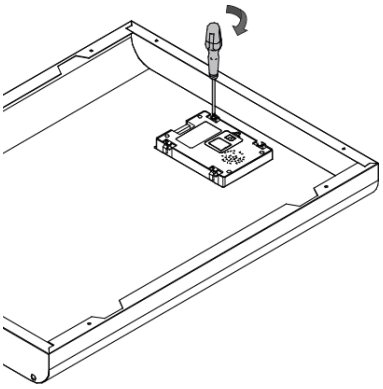	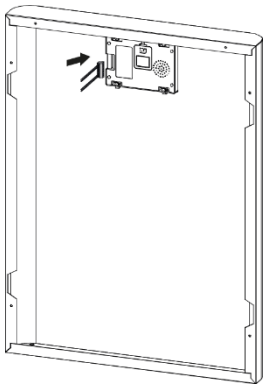	

NOTA: Assicurarsi di lasciare libera una sezione di cavo sufficiente a consentire l'apertura comoda della parte anteriore del modulo idraulico.

FUSION COMBI EC F80:

1. Aprire il coperchio anteriore del modulo.	**2.** Posizionare la centralina sul supporto sul retro del pannello frontale e premerla leggermente, lasciandola a filo con la superficie del pannello frontale.
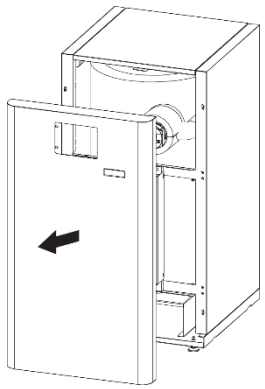	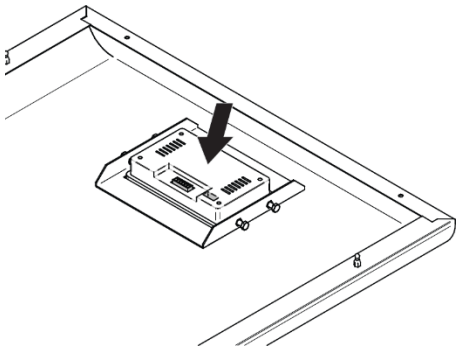
3. Serrare le quattro viti mostrate in figura fino al fissaggio del pannello dei comandi. Non è necessario utilizzare attrezzi, è sufficiente la regolazione manuale.	**4.** Rimuovere il cavo di collegamento dalla centralina dall'interno del modulo elettronico e collegare la fascetta verde al connettore situato sul retro della centralina.
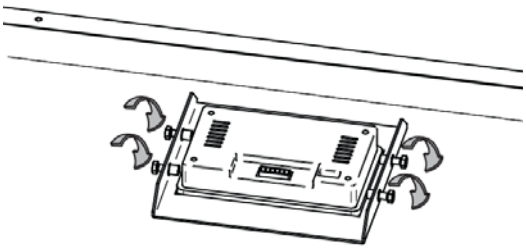	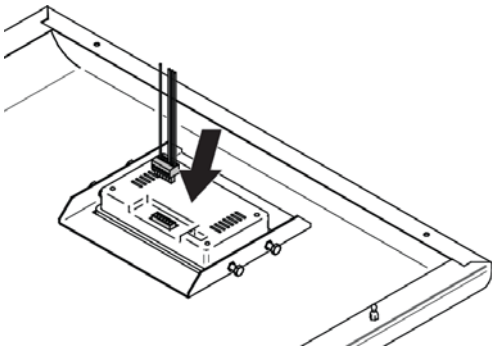

NOTA: Assicurarsi di lasciare libera una sezione di cavo sufficiente a consentire l'apertura comoda della parte anteriore del modulo idraulico.

3.7 Collegamento per l'ibridazione di una caldaia per riscaldamento (E2)

Per ibridare il modulo idraulico **FUSION COMBI EC** con l'unità esterna **DUAL CLIMA EC** e con una caldaia per riscaldamento convenzionale, già esistente o di nuova installazione, il controllo elettronico del modulo deve essere collegato alla la caldaia, allo scopo di funzionare come fonte di energia di supporto o ausiliaria, quando la pompa di calore lo richiede.

A tal fine, nel modulo di ibridazione è stato integrato il modulo elettronico di comunicazione **Easy Connect**, dotato di due morsetti "puliti" **E2 (21-22)** nella morsettiera delle uscite **X2** (vedere *"Schema elettrico"*). A seconda del tipo di caldaia e/o del tipo di attivazione che si desidera, il collegamento tra questi morsetti e la caldaia deve essere effettuato nei seguenti modi:

Collegamento senza alimentazione

Se l'ingresso del controllo per l'attivazione e la disattivazione della caldaia è di tipo senza tensione (ad es., ingresso di termostato ambiente, ingresso di relè telefonico, ecc.), il suddetto ingresso di controllo (**TAcald**) deve essere collegato direttamente ai morsetti **E2 (21-22)** della morsettiera delle uscite **X2** (vedere *"Schema elettrico"*). Per un corretto collegamento, seguire il seguente schema:

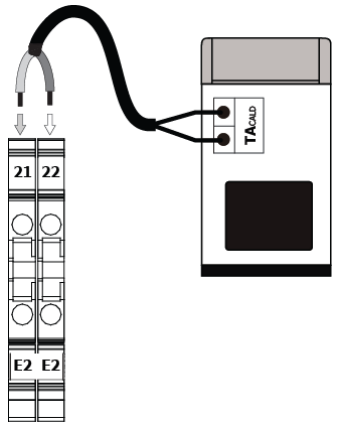

Collegamento all'alimentazione

In questo tipo di collegamento l'uscita **E2** del modulo di ibridazione deve essere collegato in "serie" all'ingresso della tensione della caldaia. A tal fine, i morsetti **E2 (21-22)** della morsettiera delle uscite **X2**, devono essere collegati secondo il seguente schema:

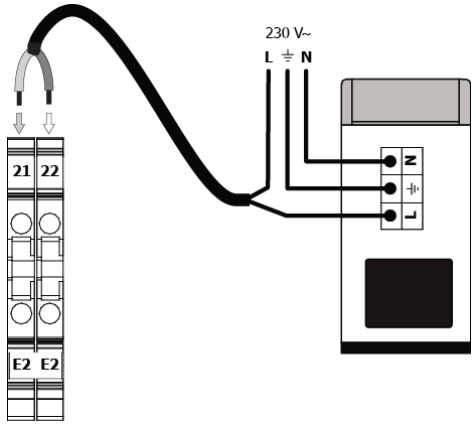

3.8 Montaggio e collegamento di accessori opzionali

Oltre agli accessori opzionali destinati al montaggio all'interno del modulo di ibridazione, descritti nei paragrafi precedenti, il controllo elettronico **Easy Connect** posto all'interno dello sportello del modulo **FUSION COMBI EC** è in grado di gestire un'ampia gamma di accessori opzionali offerti da **DOMUSA TEKNIK** (sonda ambiente, sonda esterna OTC, termostati ambiente, pompe di supporto, misuratore di energia, sonda del serbatoio inerziale, ecc.) da installare nell'impianto per ampliarne le funzionalità (gestione di un serbatoio inerziale, funzione di utilizzo dell'energia solare, funzionamento OTC, ecc.).

Per il corretto montaggio, collegamento e messa in esercizio di questi accessori è necessario seguire attentamente le istruzioni indicate nel *"Manuale di istruzioni per l'installazione e il funzionamento"* in dotazione alla pompa di calore **DUAL CLIMA EC**.

4 FUNZIONAMENTO

Il modulo idraulico **FUSION COMBI EC** è un accessorio passivo, quindi il suo funzionamento sarà gestito dalla centralina di controllo della pompa di calore **DUAL CLIMA EC**, collegata al modulo interno, che potrà essere montata nella parte anteriore del modulo (vedere *"Montaggio e collegamento del pannello dei comandi"*). Per configurare e gestirne correttamente il funzionamento, seguire le indicazioni riportate di seguito e leggere attentamente il "Manuale di istruzioni per l'installazione e il funzionamento" fornito con la pompa di calore.

4.1 Configurazione della pompa di calore

Per configurare e gestire correttamente il funzionamento della pompa di calore **DUAL CLIMA EC**, leggere attentamente il "Manuale di istruzioni per l'installazione e il funzionamento" fornito insieme alla pompa di calore **DUAL CLIMA EC**.

Tuttavia, per ottenere le prestazioni di ibridazione per cui è stato progettato il modulo **FUSION COMBI EC,** si consiglia di configurare i seguenti parametri dal menu "Tecnico" della centralina di controllo:

- Per abilitare le modalità di funzionamento di Riscaldamento e Raffreddamento desiderate, configurare il parametro **P62** in base al seguente elenco di valori:
  - **0:** Riscaldamento + Raffreddamento.
  - **1:** Solo raffreddamento.
  - **2:** Solo riscaldamento.
- Una volta abilitate le modalità di funzionamento, selezionare la modalità desiderata (riscaldamento o raffreddamento) dal menu M nella schermata iniziale della centralina di controllo.
- Per disattivare il servizio A.C.S., impostare il parametro **P63** su **0**. Questo servizio non è disponibile nel modulo **FUSION COMBI EC.**
- Per impostare il funzionamento combinato con una caldaia per riscaldamento tradizionale, impostare il parametro **P81** su **3**.
- Impostare il parametro **P20** relativo al funzionamento della pompa di circolazione dell'acqua su 0.

4.2 Selettore modalità di funzionamento "Solo caldaia"

Tramite il selettore della modalità di funzionamento "Solo caldaia", posizionato sul fondo del modulo **FUSION COMBI W50** e sul retro del modulo **FUSION COMBI EC F80**, è possibile attivare manualmente la caldaia tradizionale di supporto al riscaldamento, indipendentemente dallo stato di funzionamento dell'unità esterna **DUAL CLIMA EC**, che può essere accesa o spenta. Durante il normale funzionamento del modulo **FUSION COMBI EC**, il selettore deve essere in posizione **O** (modalità automatica), in quanto in questa posizione la pompa di calore gestirà automaticamente l'attivazione e la disattivazione della caldaia. Qualora fosse necessario attivare manualmente la caldaia (ad esempio fermando l'unità esterna per interventi di manutenzione e/o riparazione), posizionare il selettore in posizione **I** e la caldaia di supporto verrà avviata incondizionatamente.

5 SCHEMA ELETTRICO

Morsettiera degli ingressi X1:

TAC: Termostato modalità riscaldamento.

TAF: Termostato modalità raffrescamento.

Hu: Sensore di umidità.

SG1: Contatto 1 per la funzione SG Ready.

SG2: Contatto 2 per la funzione SG Ready.

A/B: Comunicazione **RS485** con l'unità esterna.

T2: Sonda ambiente.

T4: Sonda esterna OTC.

T6: Sonda del serbatoio inerziale.

T13: Sonda di temperatura dell'ACS.

HMI: Centralina di controllo.

I_{EC}: Selettore della modalità "Solo caldaia".

Morsettiera delle uscite X2:

C1: Pompa di circolazione di supporto principale.

C2: Pompa di circolazione di supporto in Riscaldamento/Raffrescamento.

C3: Pompa di circolazione di supporto in ACS.

C4: Pompa di circolazione dell'impianto.

G1: Valvola a 3 vie Riscaldamento/ACS.

G2: Valvola a 3 vie Caldo/Freddo.

E1: Resistenza di supporto in ACS.

TA_{CALD}: Collegamento con la caldaia convenzionale di supporto.

TA1: Termostato ambiente della Zona 1.

TA2: Termostato ambiente della Zona 2.

Z1: Pompa di circolazione della Zona 1.

Z2: Pompa di circolazione della Zona 2.

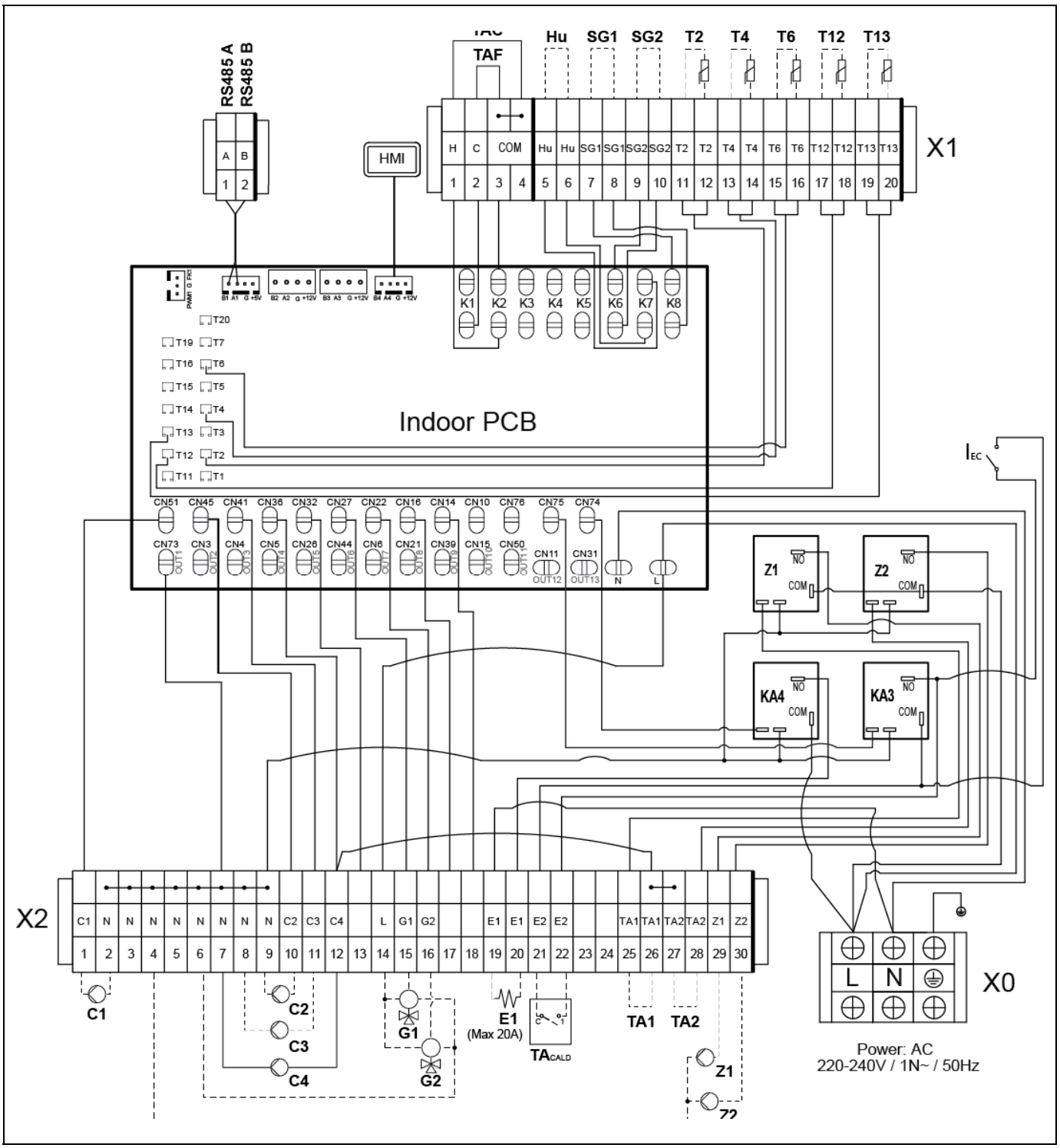
RS485 A
RS485 B
A B
1 2
HMI
TAF
Hu SG1 SG2 T2 T4 T6 T12 T13
H C COM Hu Hu SG1 SG1 SG2 SG2 T2 T2 T4 T4 T6 T6 T12 T12 T13 T13
1 2 3 4 5 6 7 8 9 10 11 12 13 14 15 16 17 18 19 20
X1
K1 K2 K3 K4 K5 K6 K7 K8
Indoor PCB
T20
T19 T7
T16 T6
T15 T5
T14 T4
T13 T3
T12 T2
T11 T1
CN51 CN45 CN41 CN36 CN32 CN27 CN22 CN16 CN14 CN10 CN76 CN75 CN74
CN73 CN3 CN4 CN5 CN26 CN44 CN6 CN21 CN39 CN15 CN50 CN11 CN31
OUT1 OUT2 OUT3 OUT4 OUT5 OUT6 OUT7 OUT8 OUT9 OUT10 OUT11 OUT12 OUT13
N L
IEC
Z1 NO COM
Z2 NO COM
KA4 NO COM
KA3 NO COM
X2
C1 N N N N N N N N C2 C3 C4 L G1 G2 E1 E1 E2 E2 TA1 TA1 TA2 TA2 Z1 Z2
1 2 3 4 5 6 7 8 9 10 11 12 13 14 15 16 17 18 19 20 21 22 23 24 25 26 27 28 29 30
C1
C2
C3
C4
G1
G2
E1
(Max 20A)
TACALD
TA1 TA2
Z1
Z2
L N
X0
Power: AC
220-240V / 1N~ / 50Hz

6 SCHEMI E DIMENSIONI

FUSION COMBI EC W50

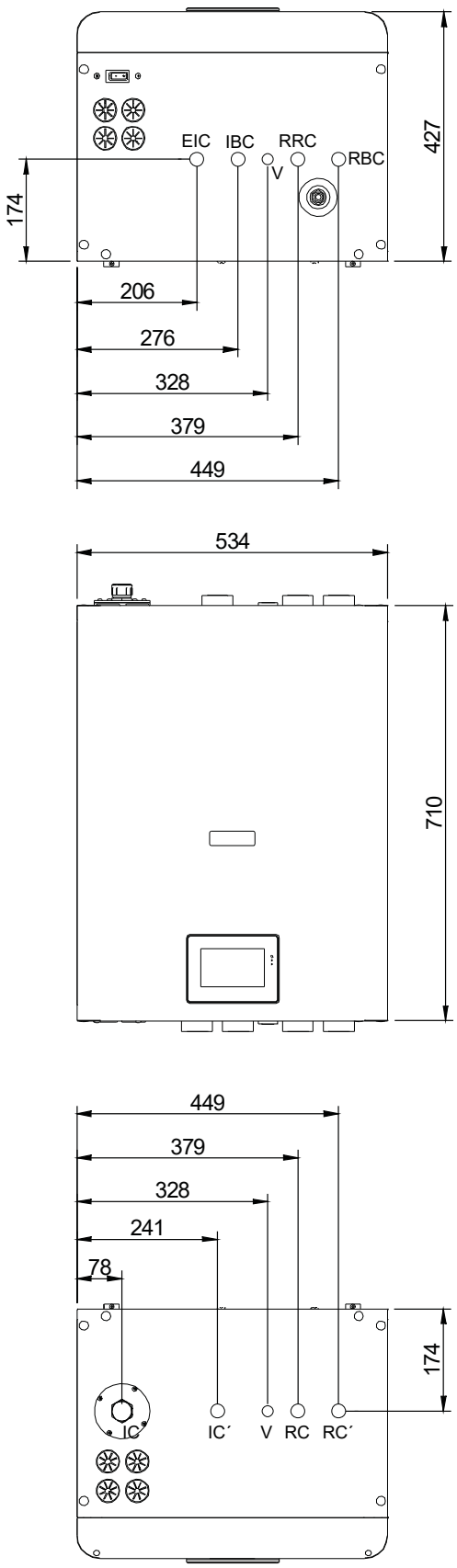

FUSION COMBI EC F80

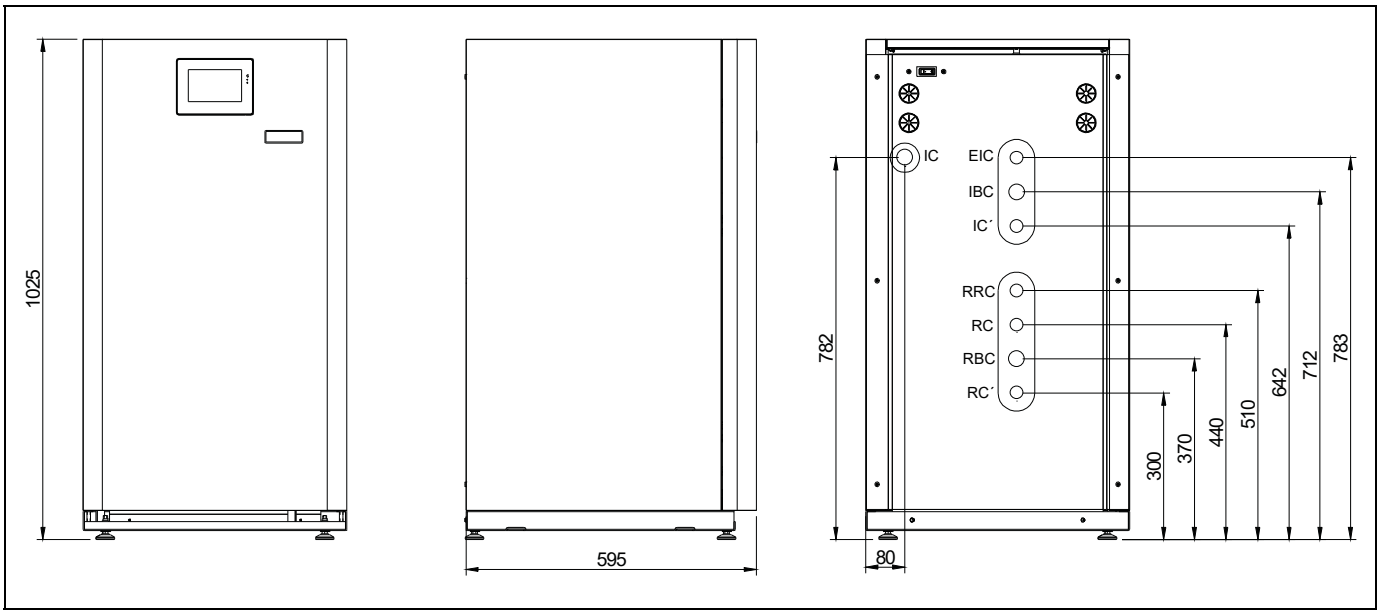

	FUSION COMBI EC W50	FUSION COMBI EC F80
Volume	50 litri	80 litri
IC	1"H	1"M
RC	1"H	3/4"M
EIC	1"H	3/4"M
RRC	1"H	3/4"M
IC´	1"H	3/4"M
RC´	1"H	3/4"M
IBC	1"H	1"H
RBC	1"H	1"H

IC: Mandata riscaldamento/condizionamento circuito 1.

RC: Ritorno riscaldamento/condizionamento circuito 1.

IBC: Andata della pompa di calore.

RBC: Ritorno della pompa di calore.

IC´: Mandata riscaldamento/condizionamento circuito 2.

RC´: Ritorno riscaldamento/condizionamento circuito 2.

EIC: Mandata della caldaia di supporto per Riscaldamento.

RRC: Ritorno della caldaia di supporto per Riscaldamento.

INDIRIZZO POSTALE
Apartado 95
20730 AZPEITIA
Tel.: (+34) 943 813 899

FABBRICA E DEGLI UFFICI
Bº San Esteban s/n
20737 ERREZIL (Gipuzkoa)
Fax: (+34) 943 815 666

CDOC003049 02/12/24

www.domusateknik.com

DOMUSA TEKNIK, si riserva il diritto di apportare modifiche alle caratteristiche dei propri prodotti senza preavviso.